LEGO

VOLTRON®

21311

LEGO.com/ideas

3

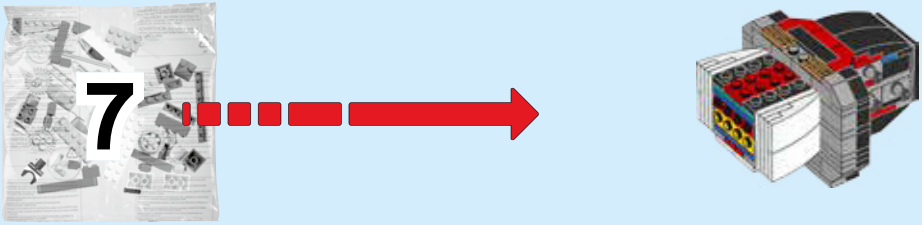
7

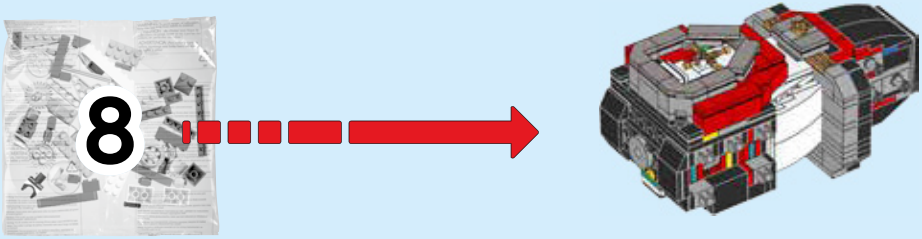
8

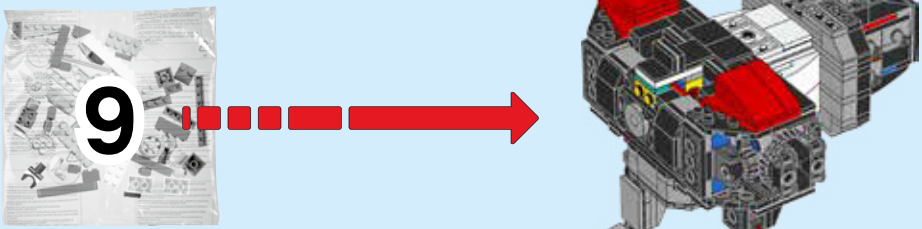
9

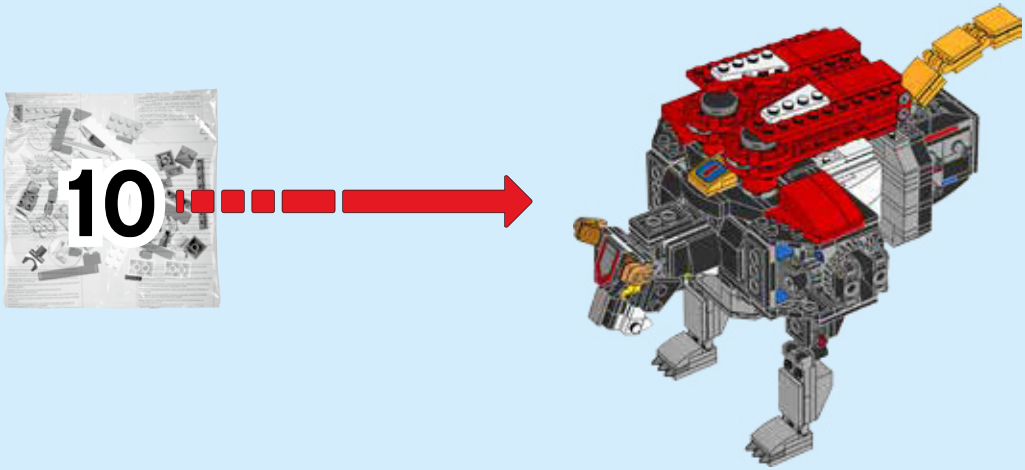
10

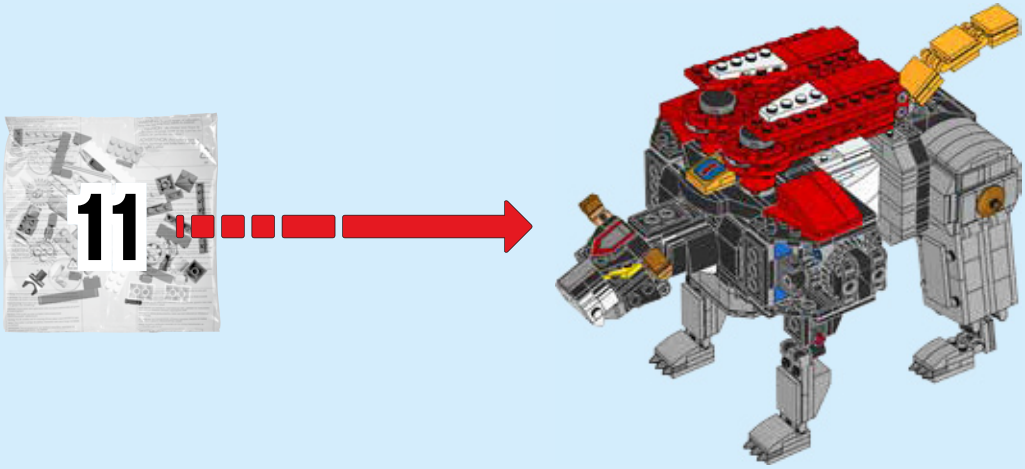
11

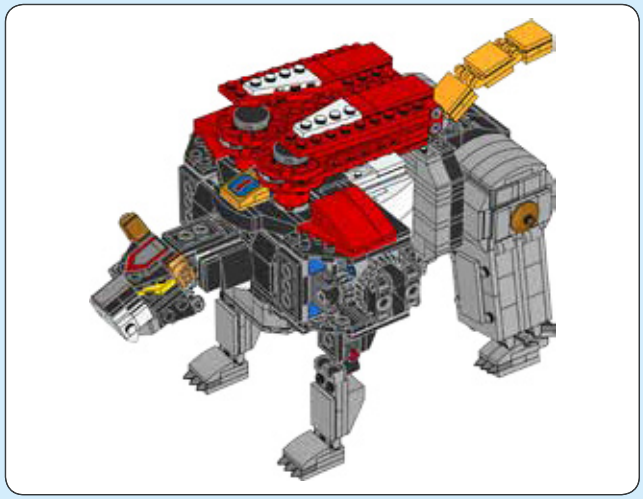

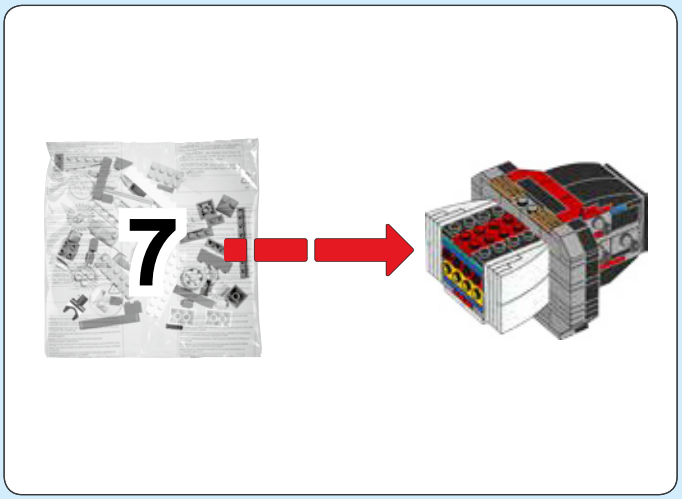

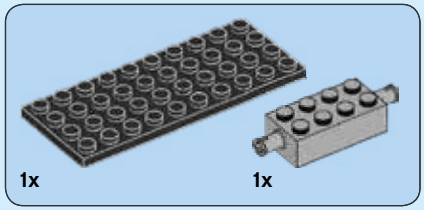

1

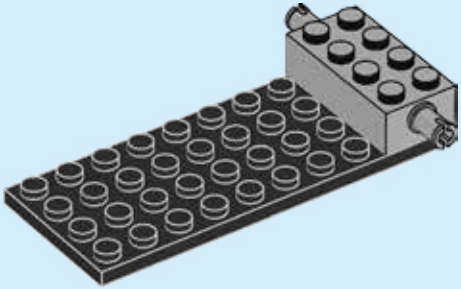

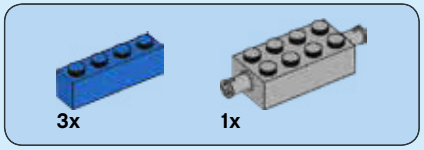

2

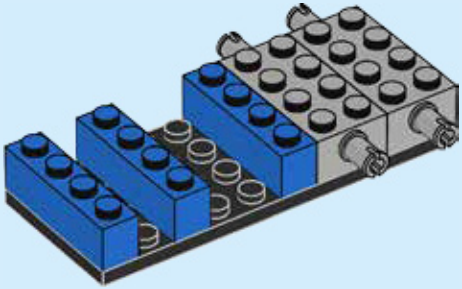

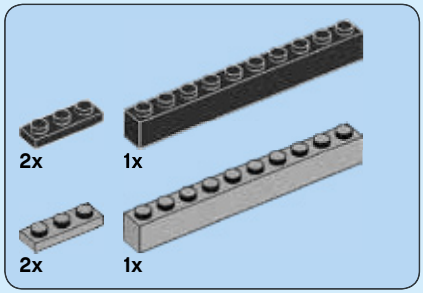

3

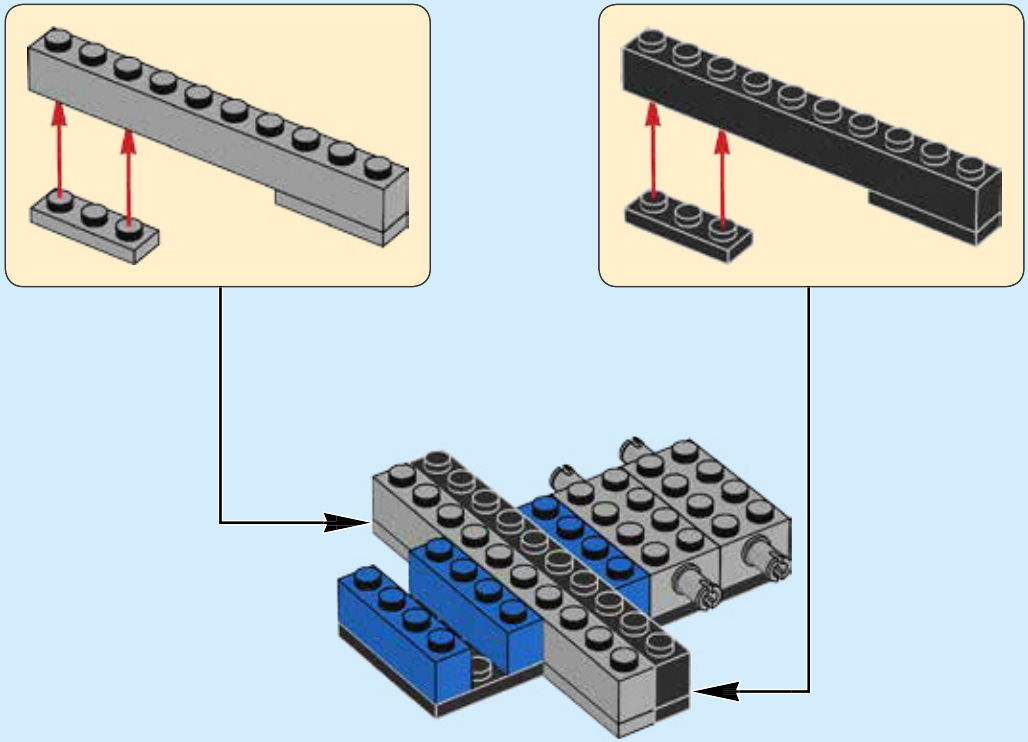

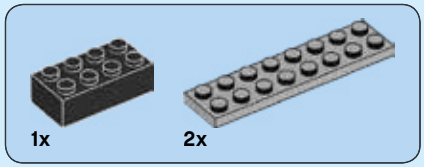

4

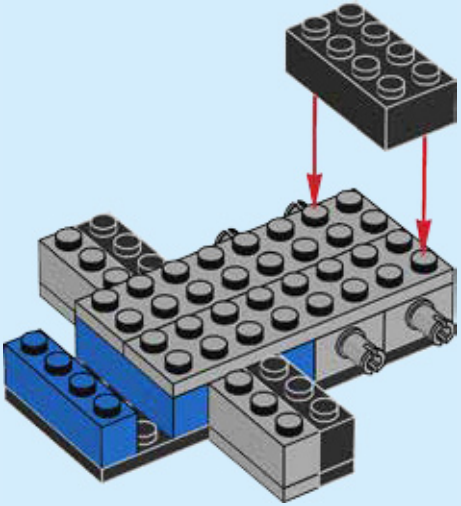

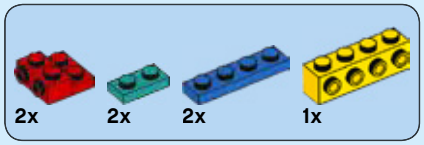

5

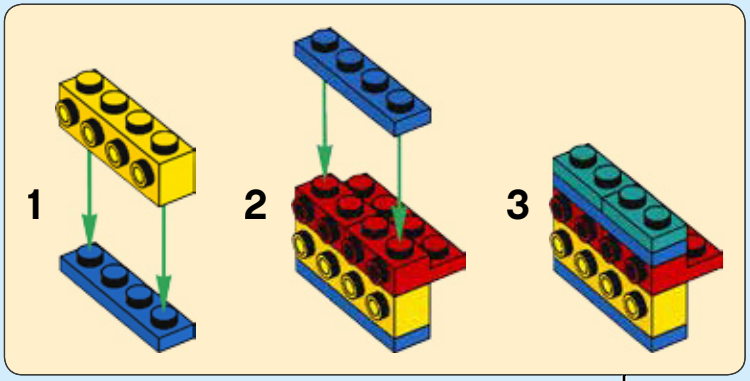

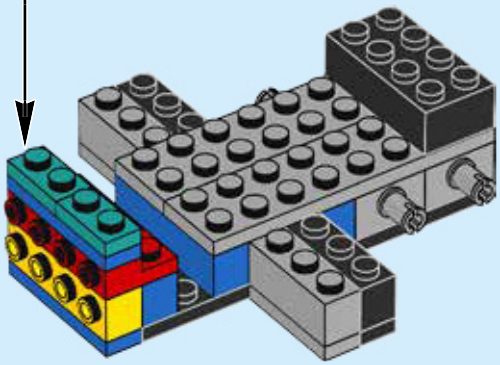

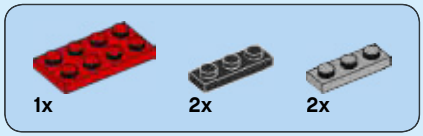

6

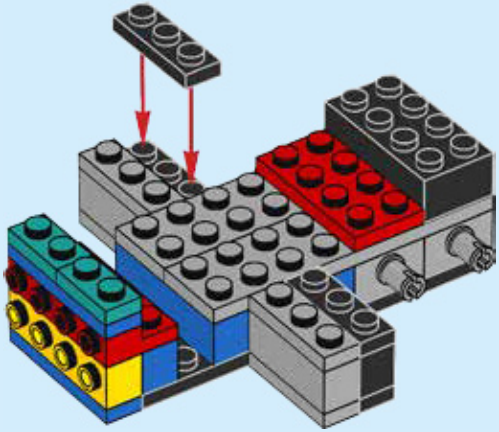

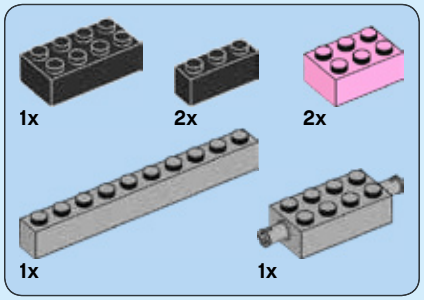

7

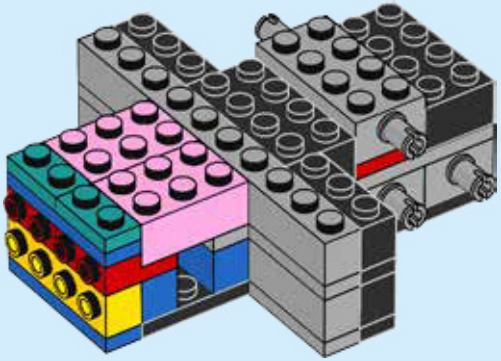

8

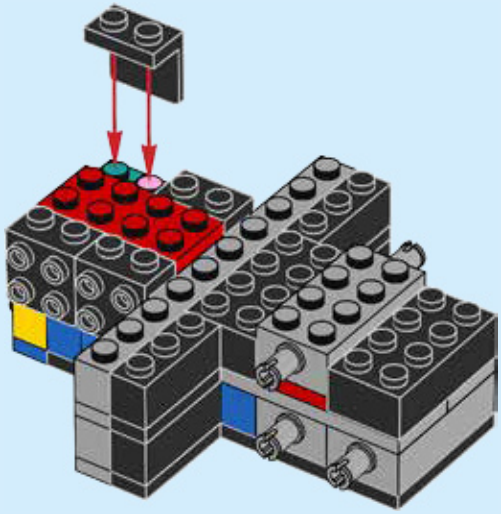

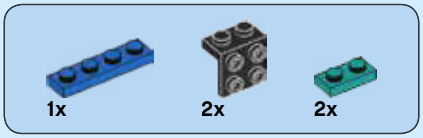

9

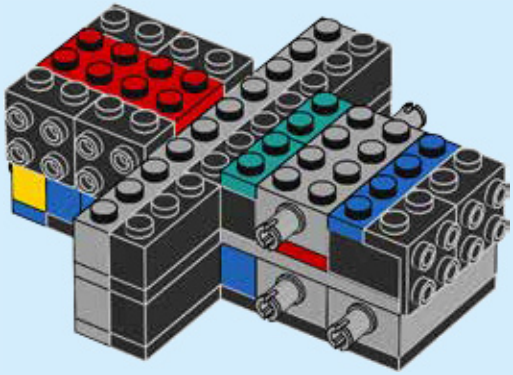

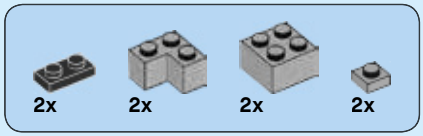

10

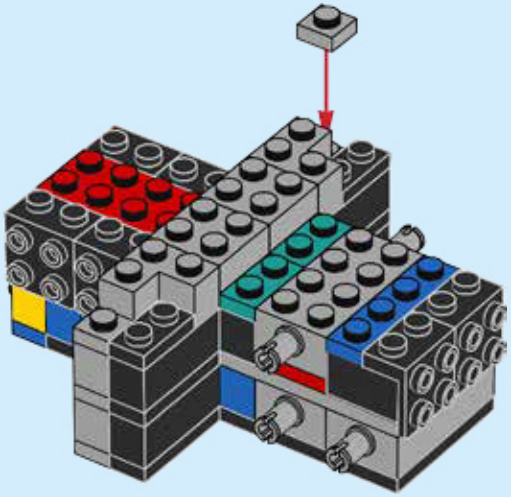

11

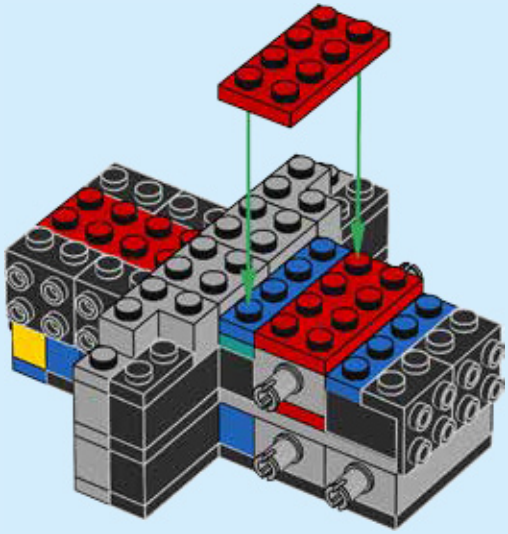

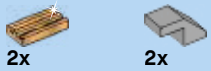

12

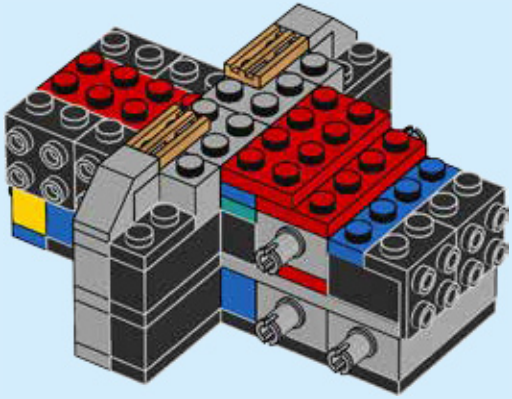

13

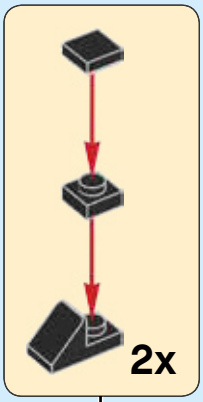

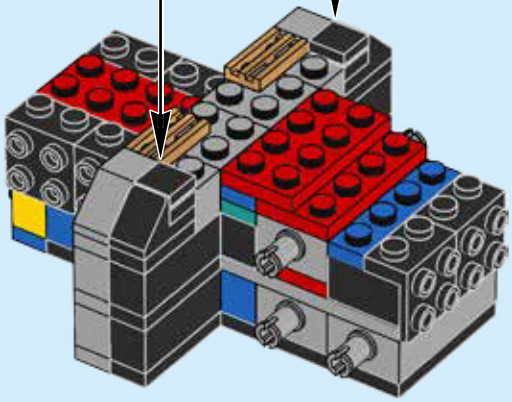

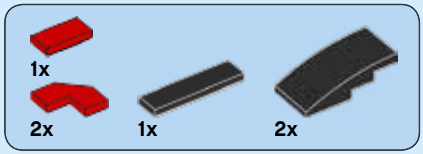

14

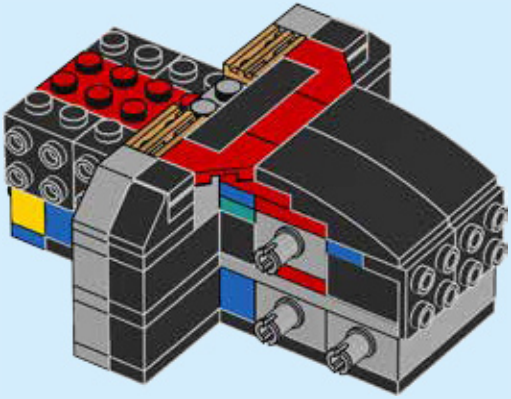

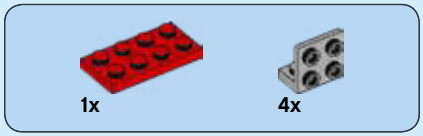

15

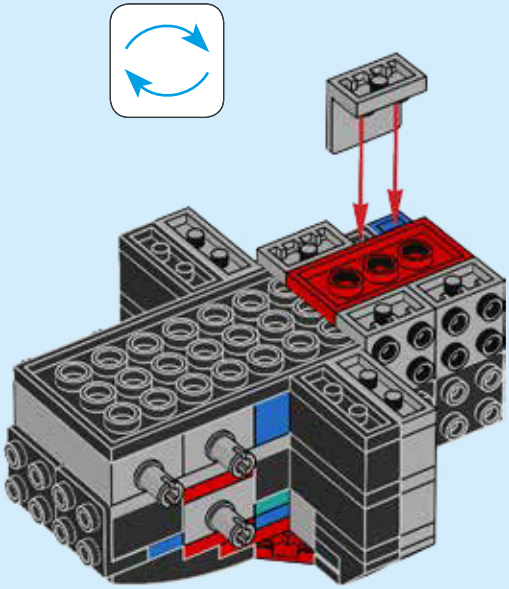

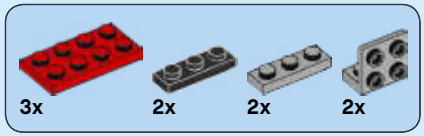

16

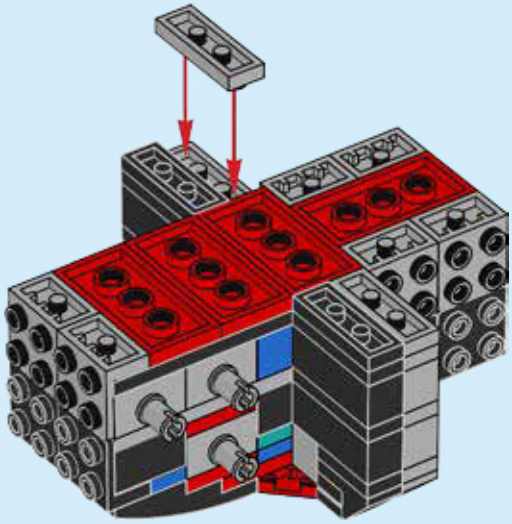

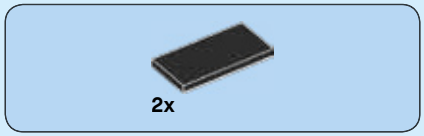

17

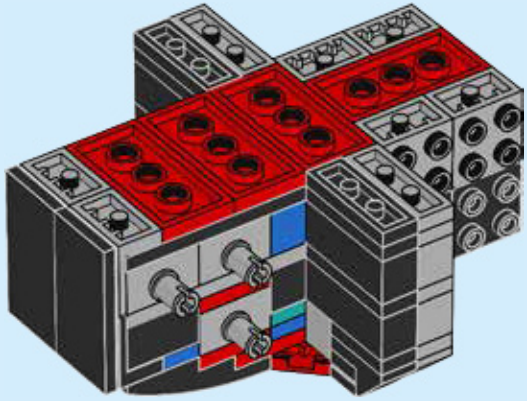

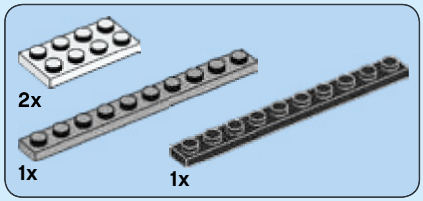

18

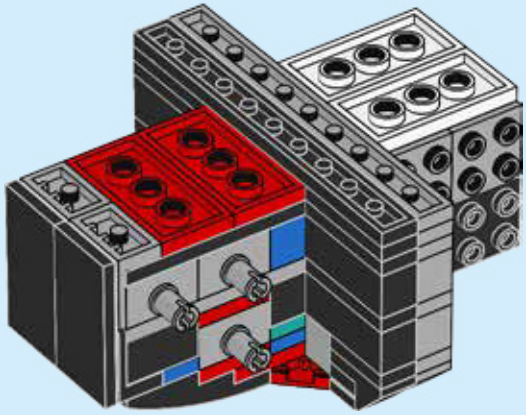

19

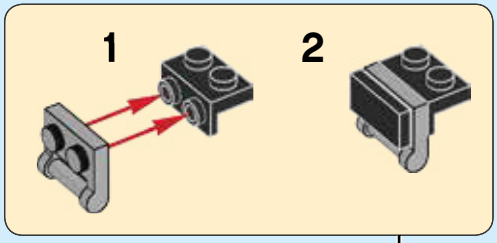

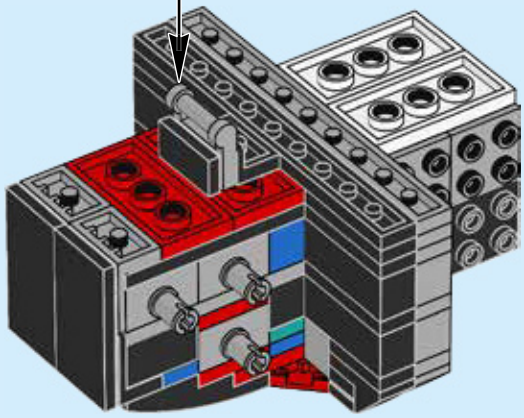

20

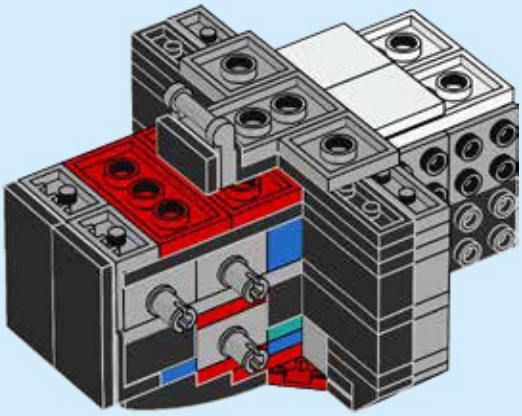

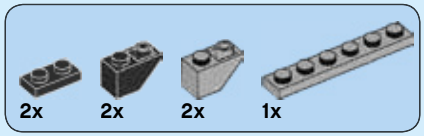

21

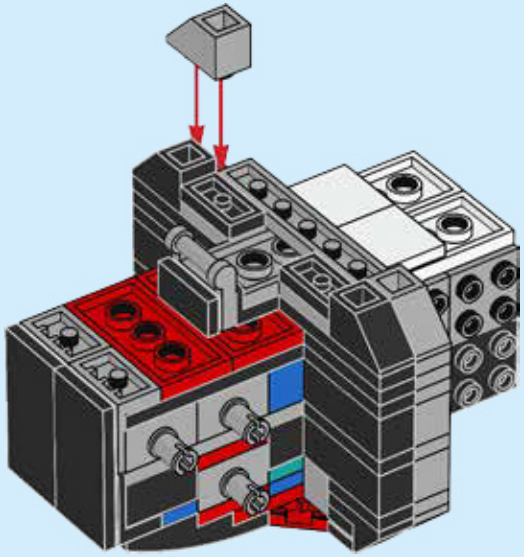

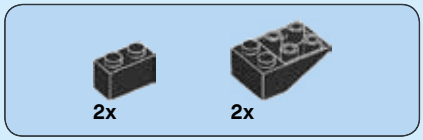

22

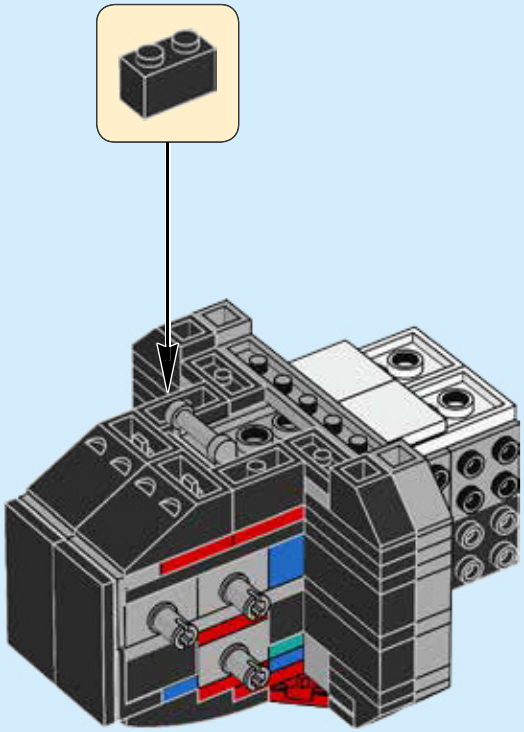

23

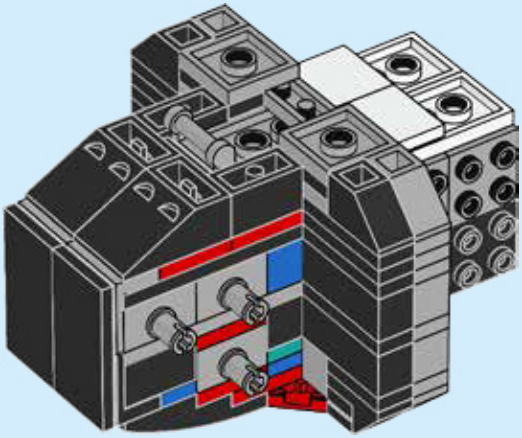

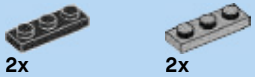

24

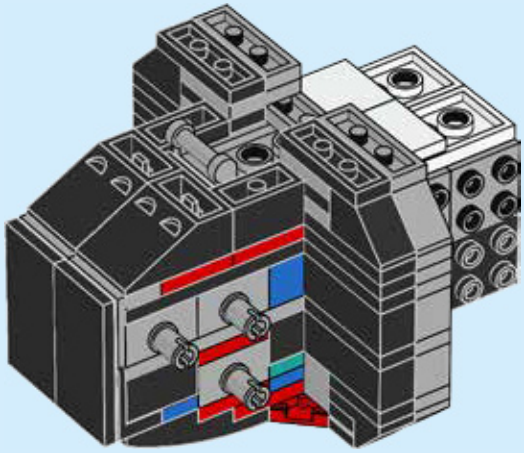

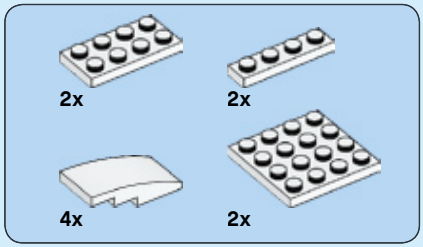

25

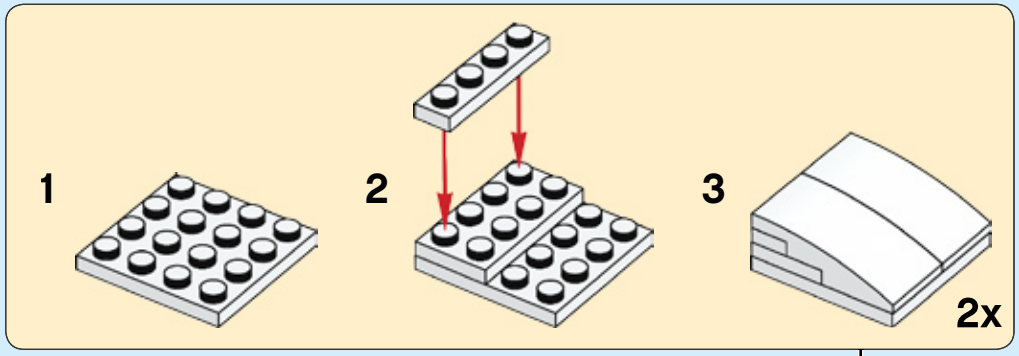

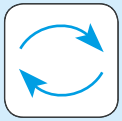

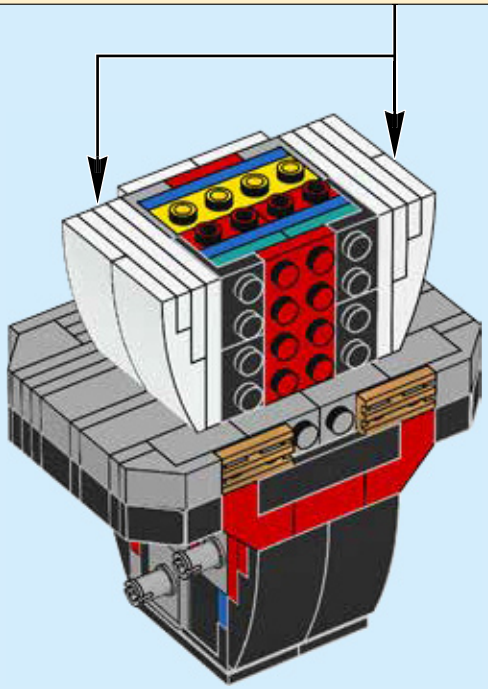

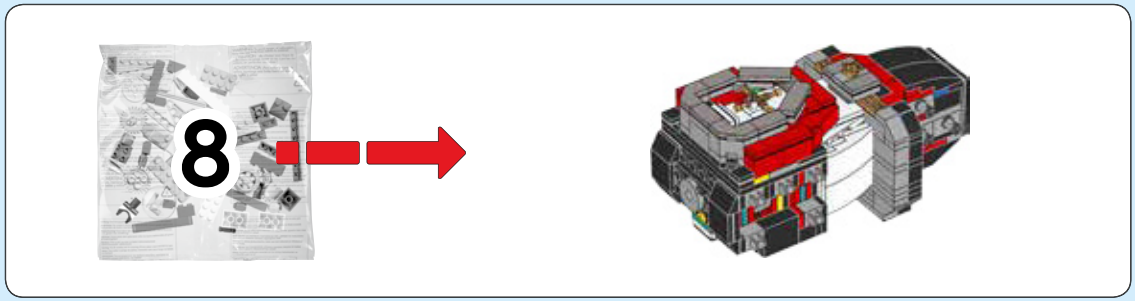

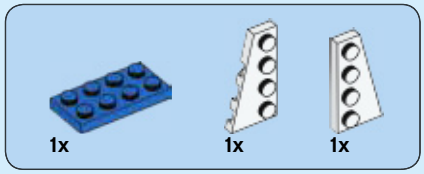

26

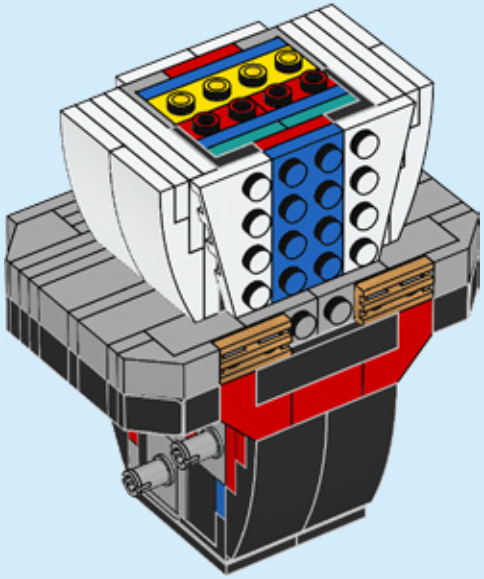

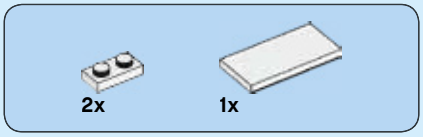

27

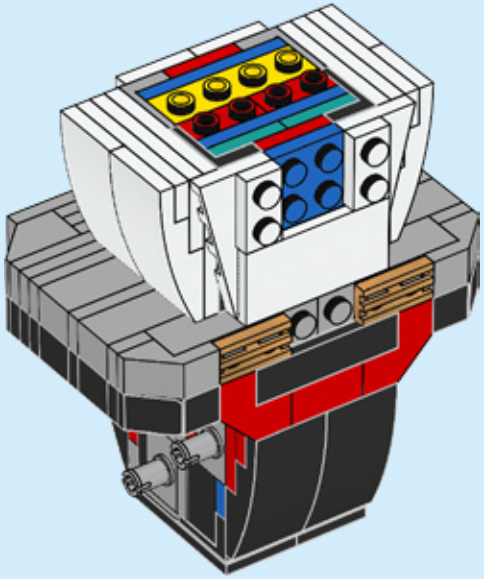

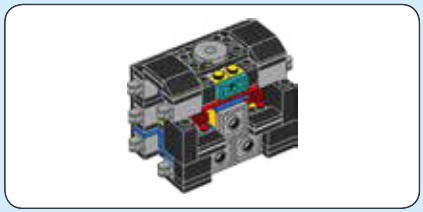

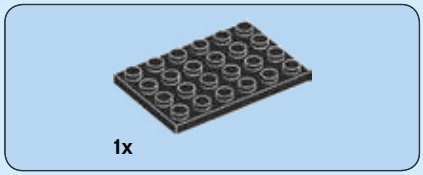

28

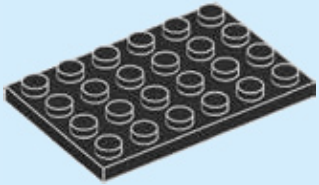

29

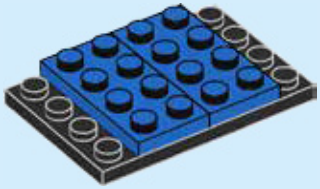

30

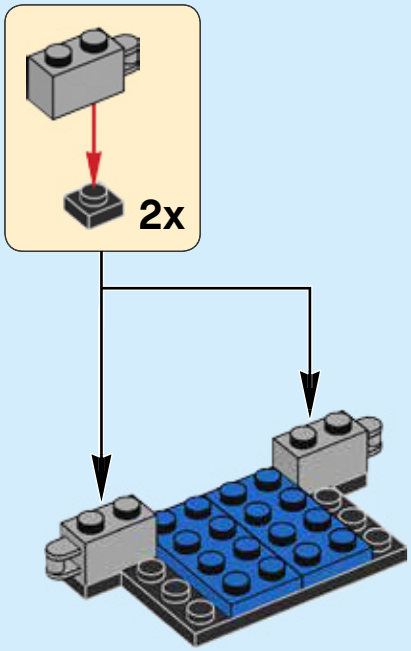

31

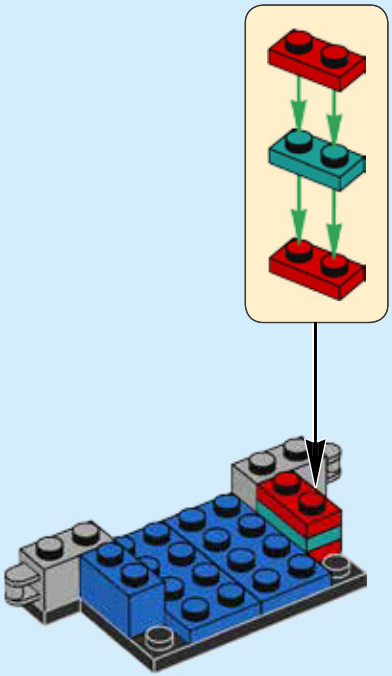

32

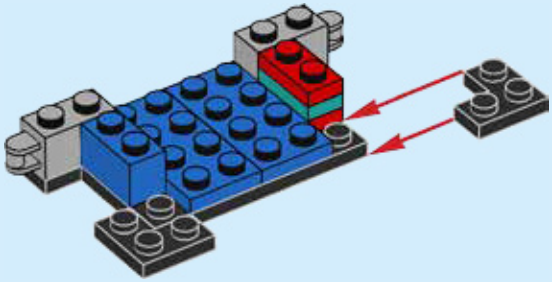

33

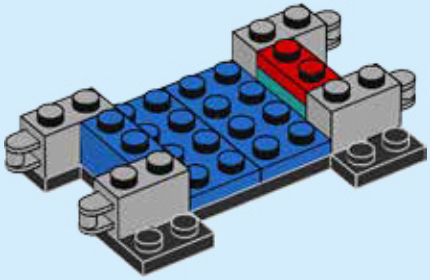

34

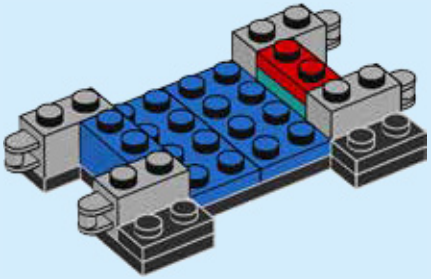

35

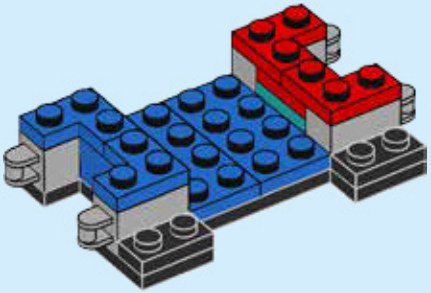

36

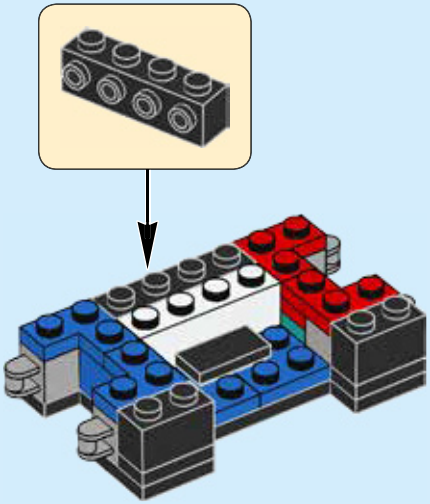

37

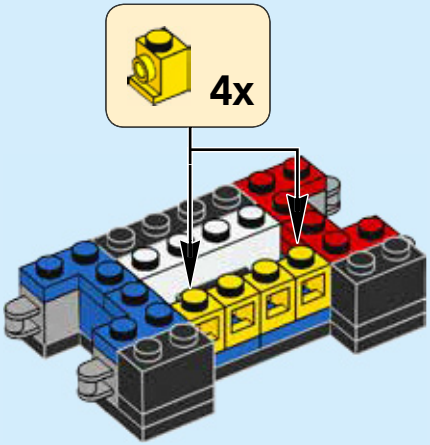

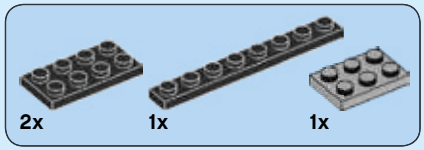

38

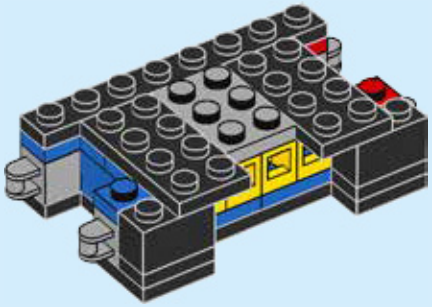

39

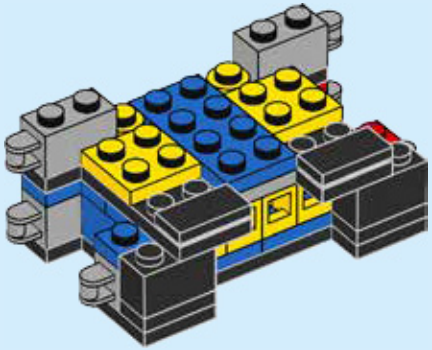

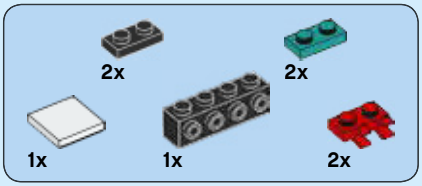

40

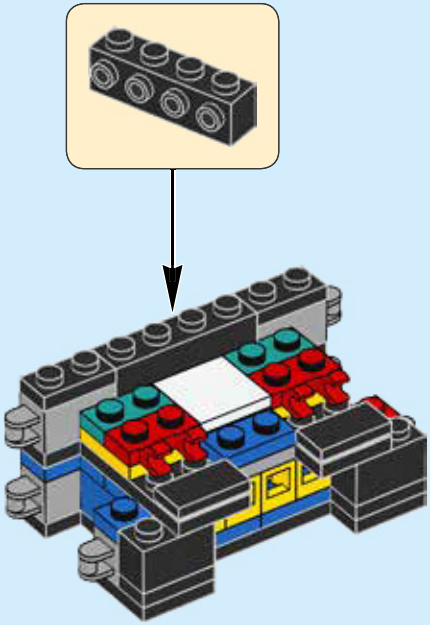

41

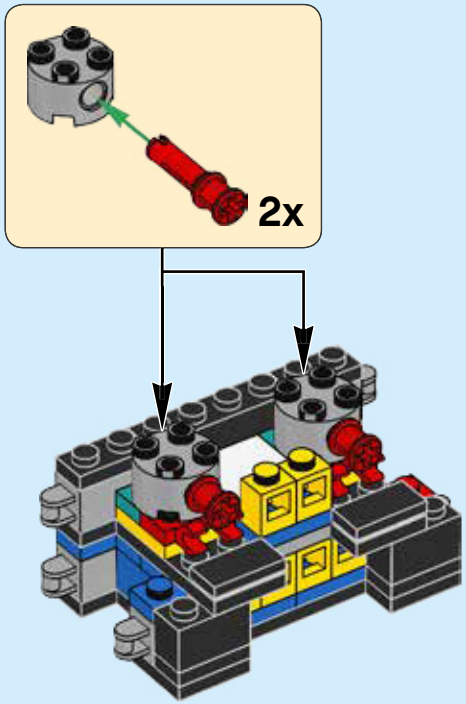

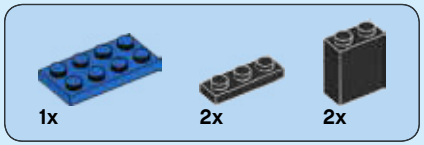

42

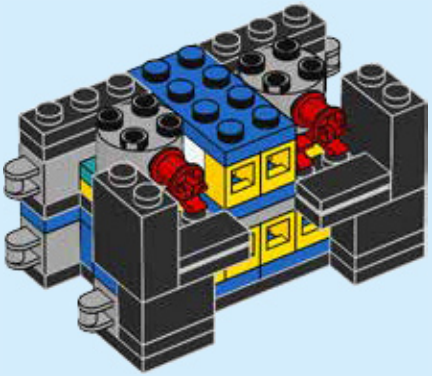

43

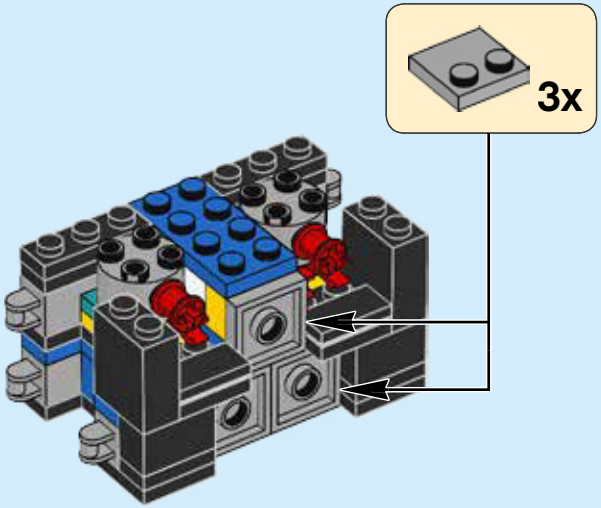

44

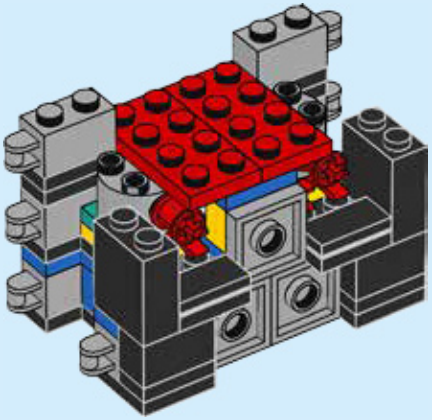

45

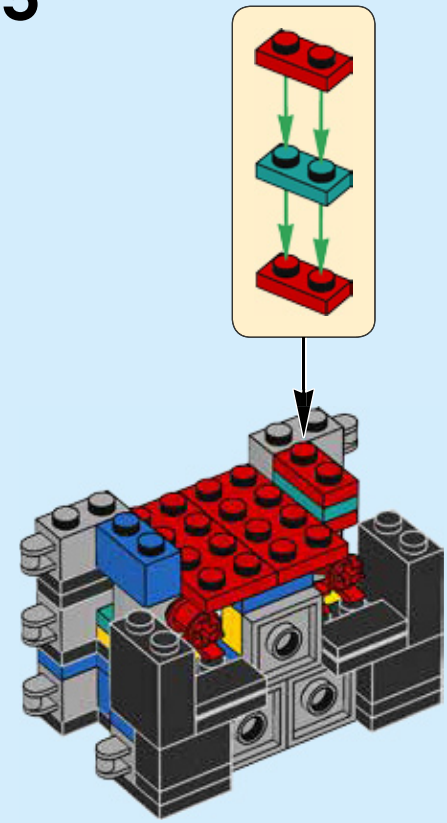

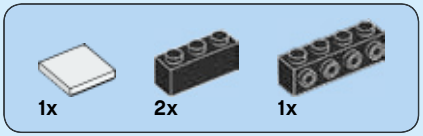

46

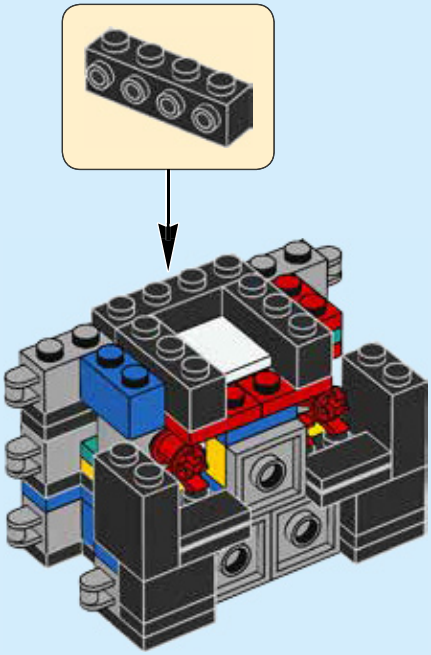

47

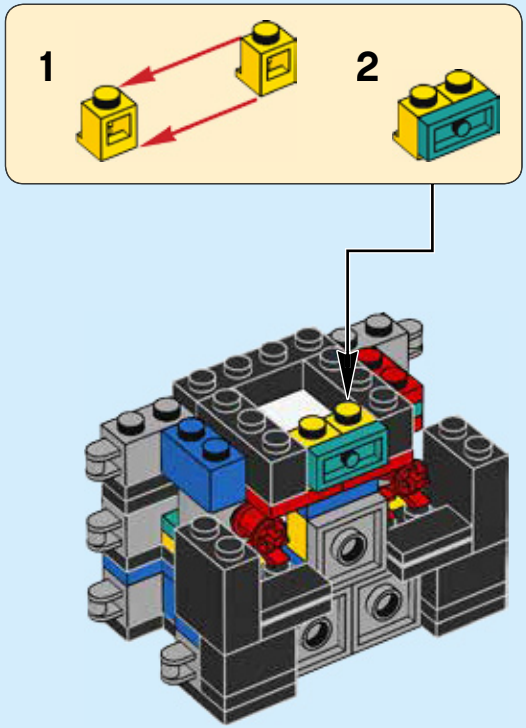

48

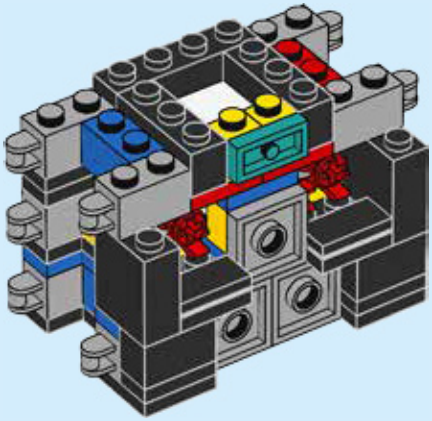

49

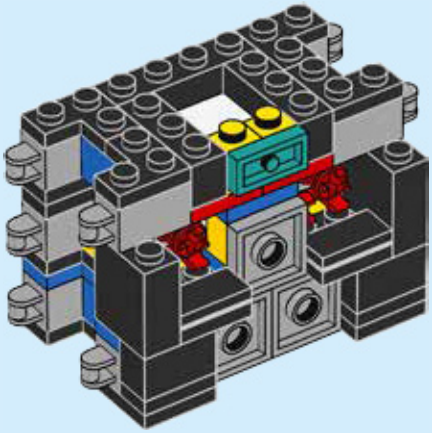

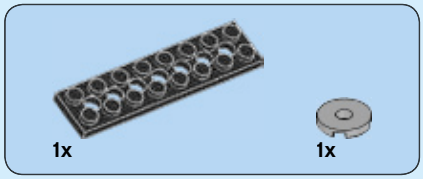

50

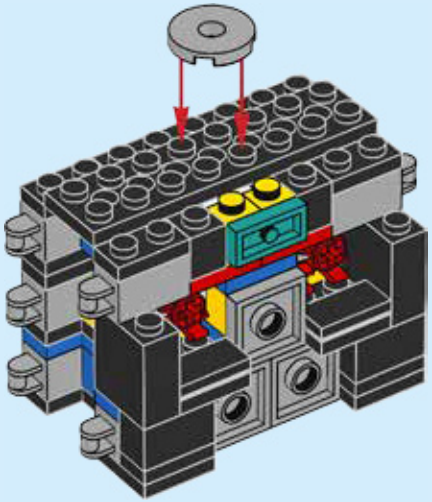

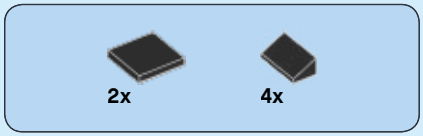

51

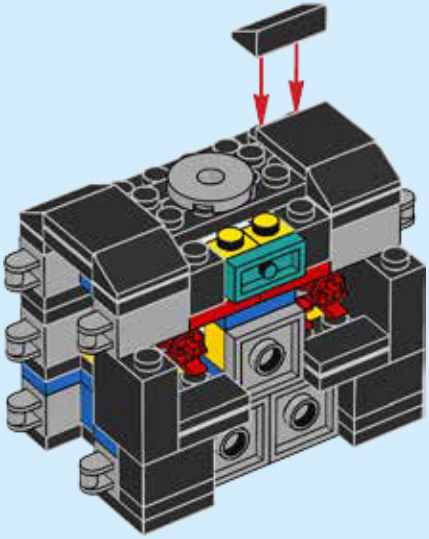

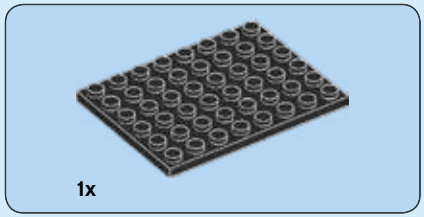

52

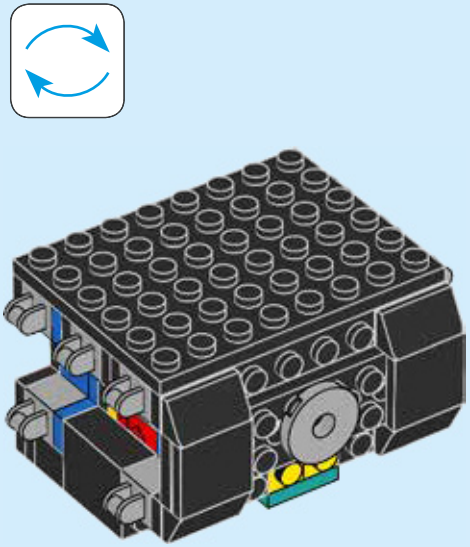

53

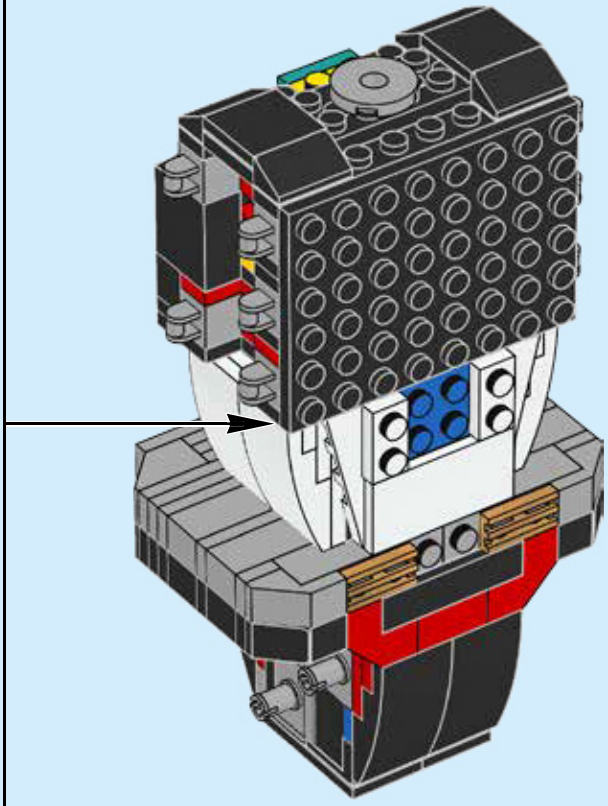

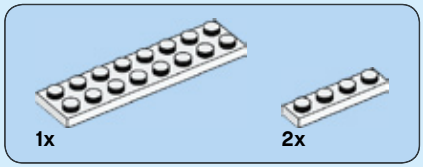

54

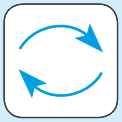

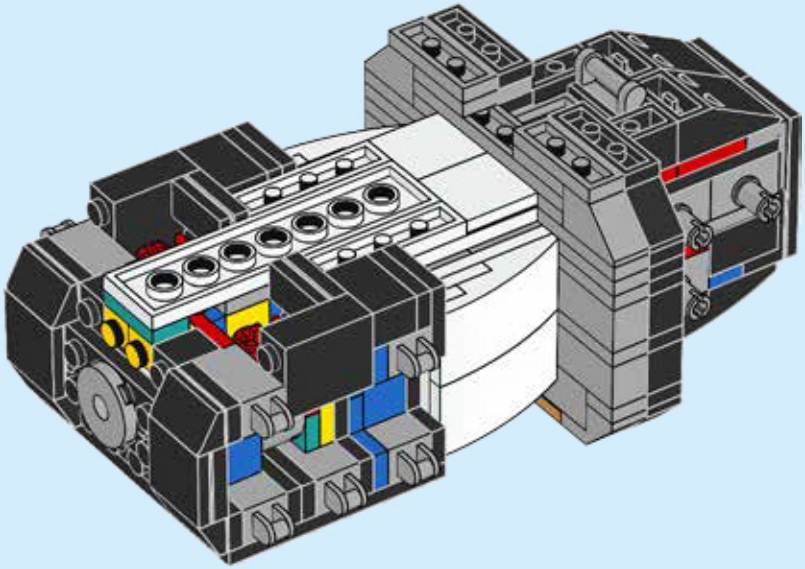

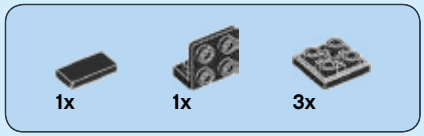

55

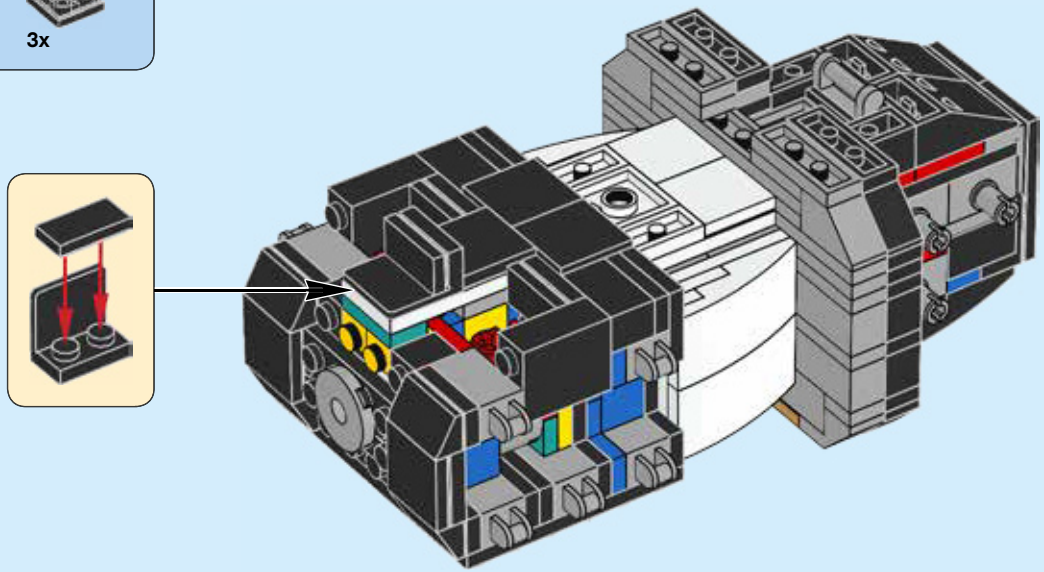

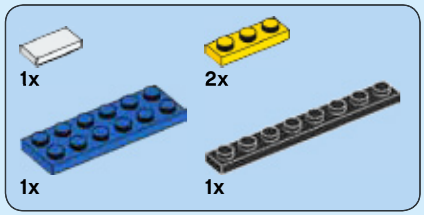

56

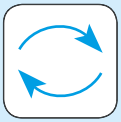

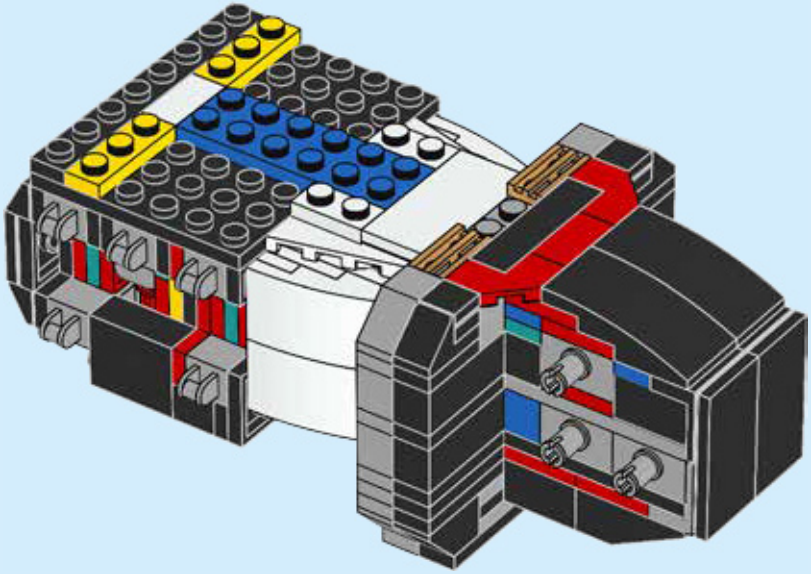

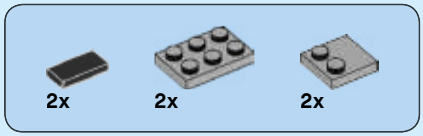

57

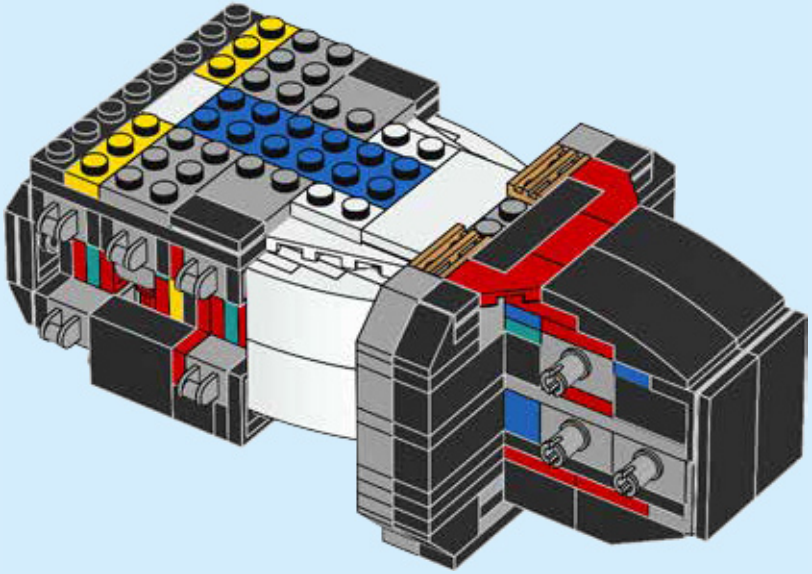

58

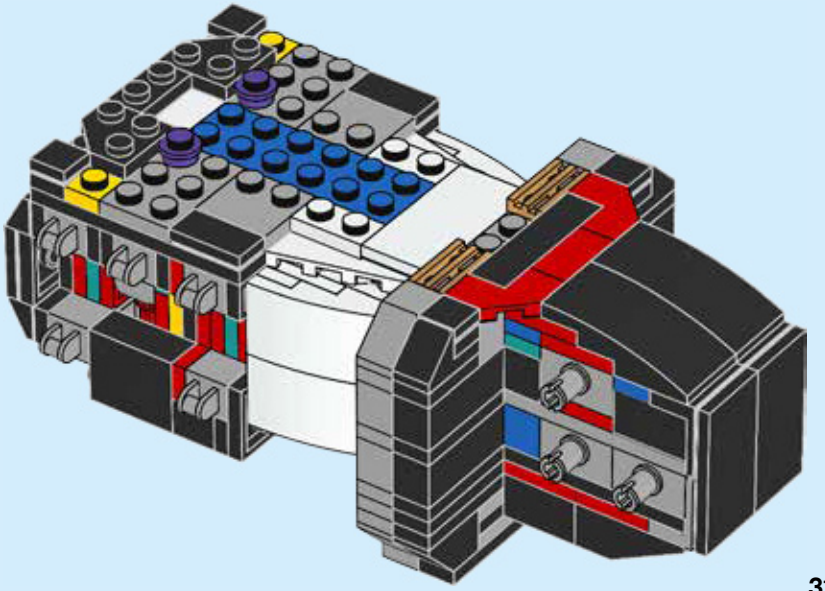

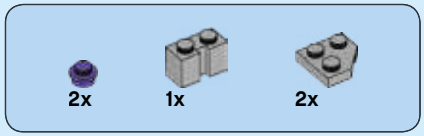

59

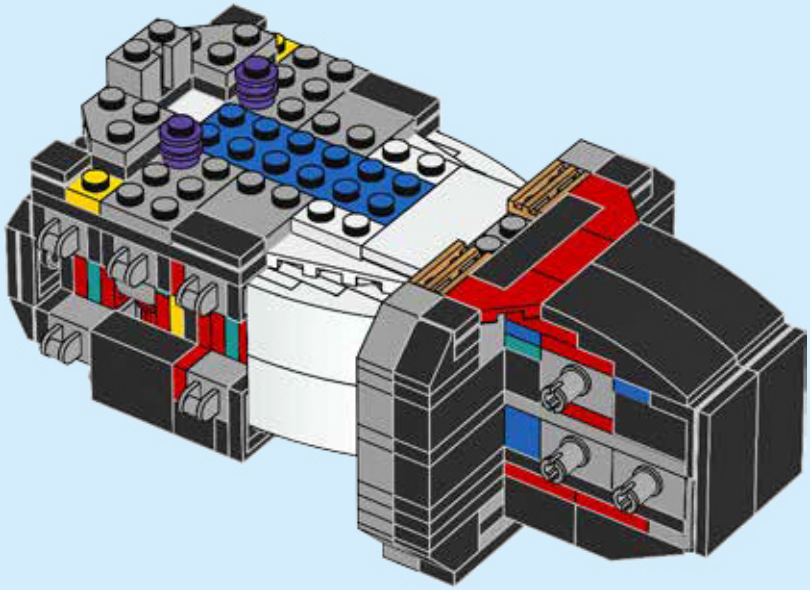

60

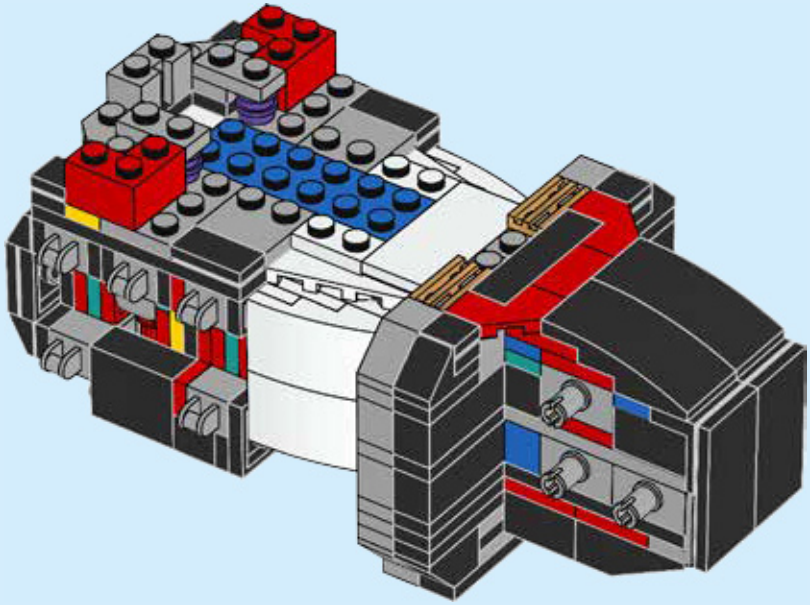

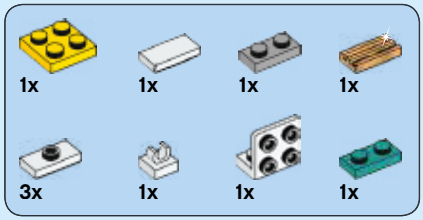

61

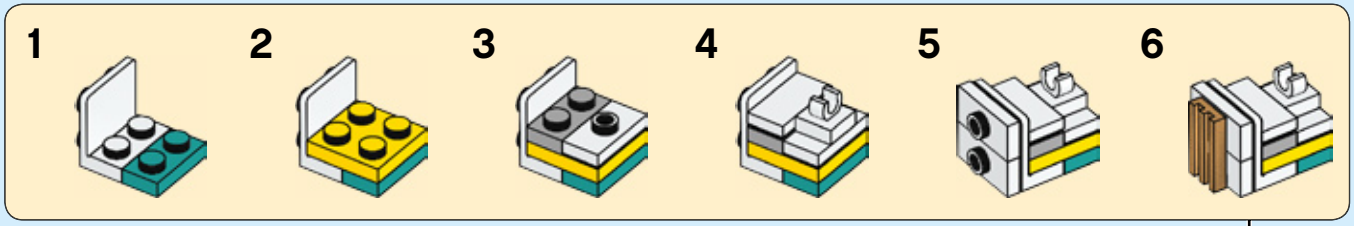

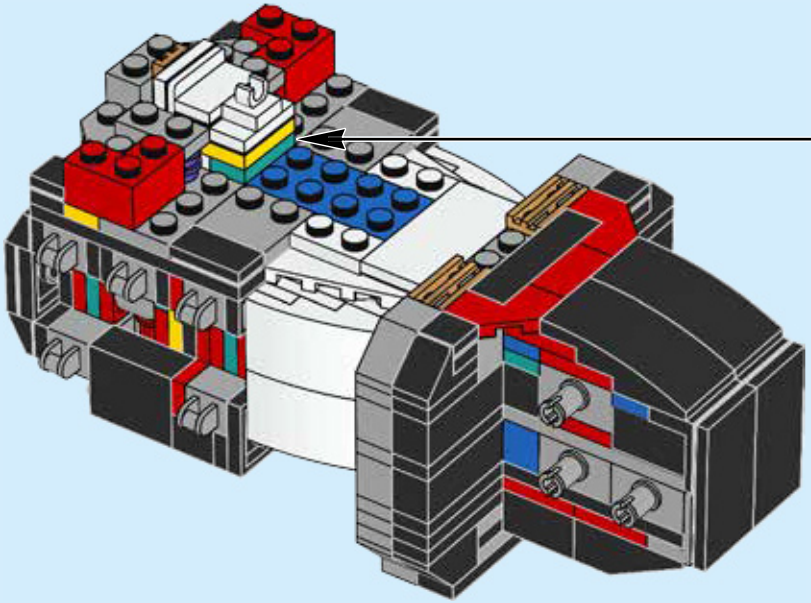

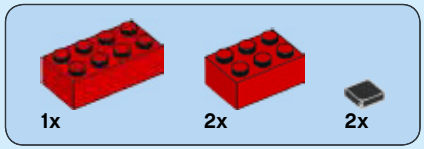

62

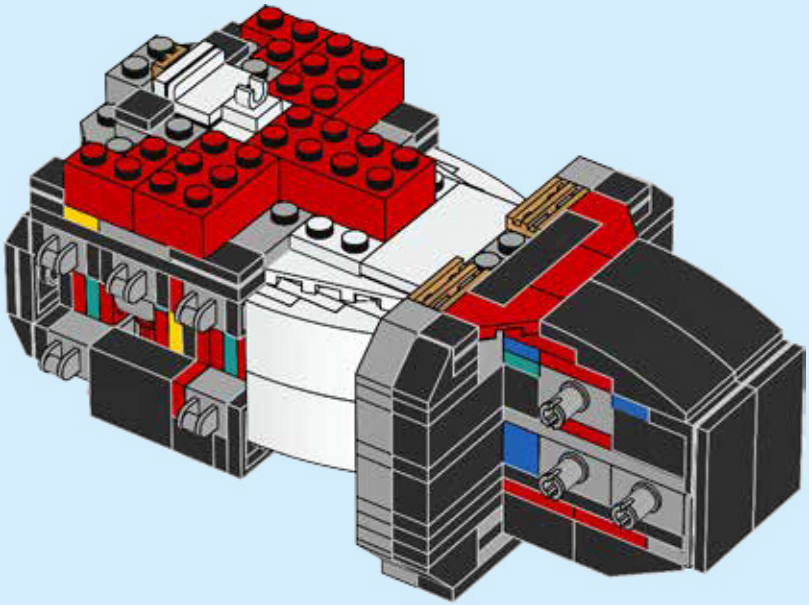

63

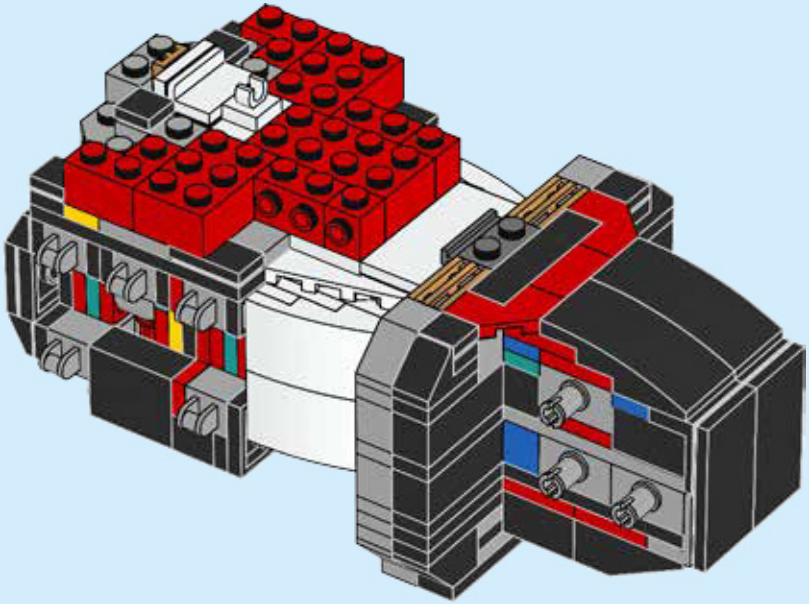

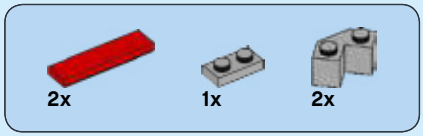

64

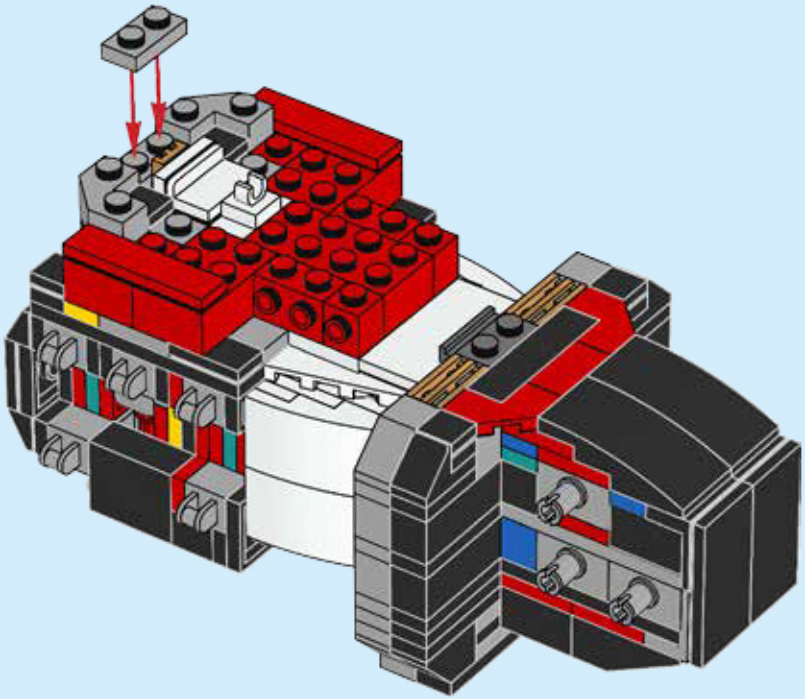

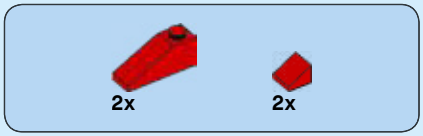

65

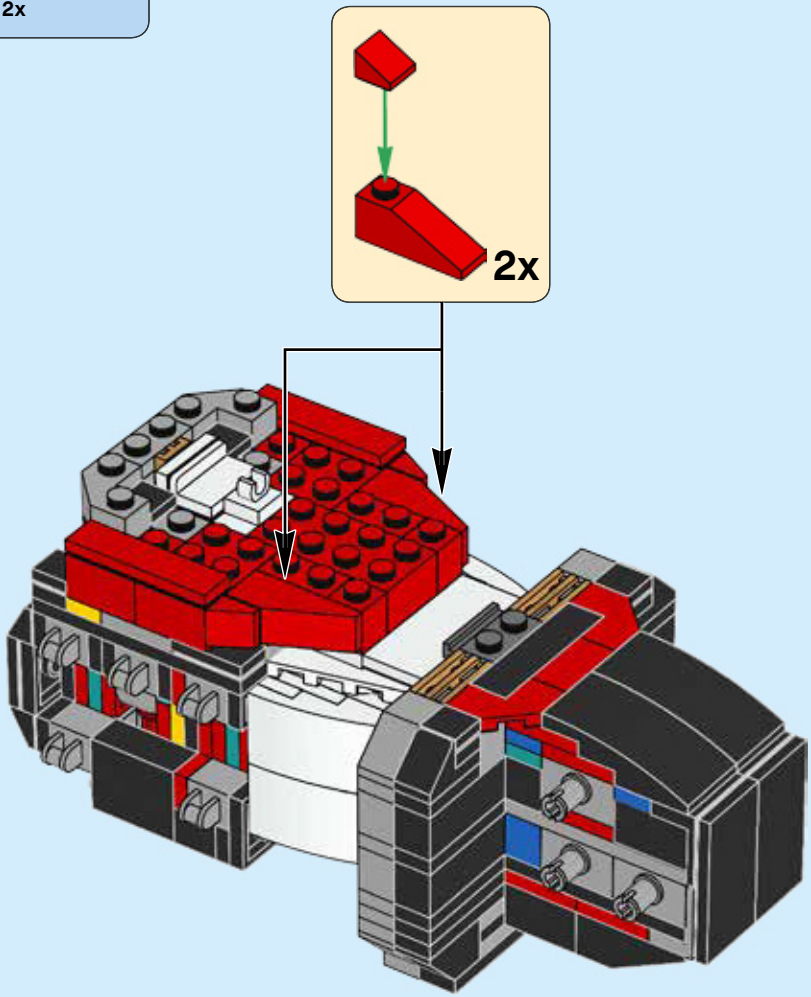

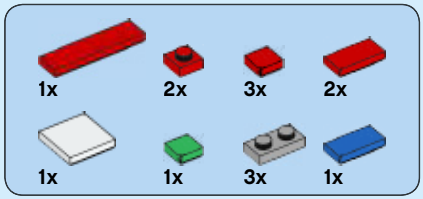

66

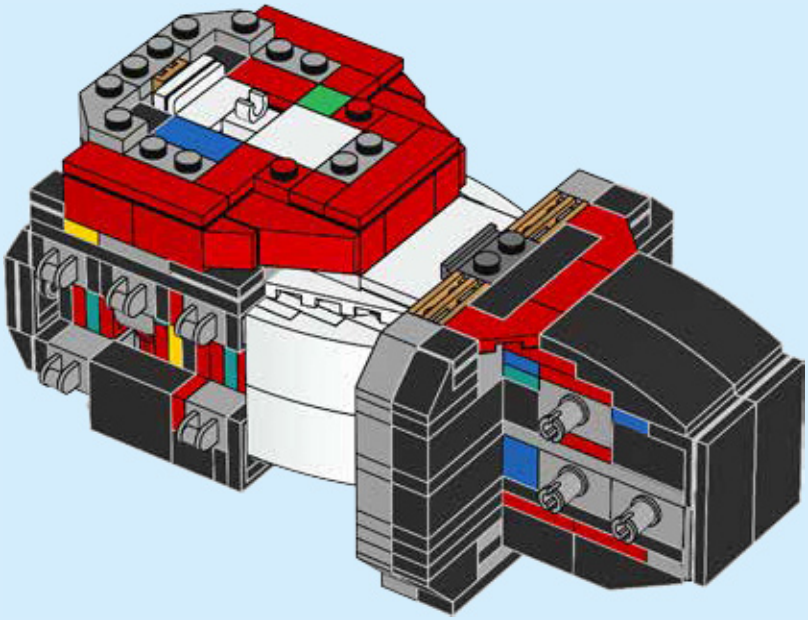

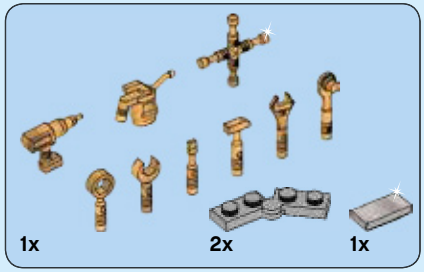

67

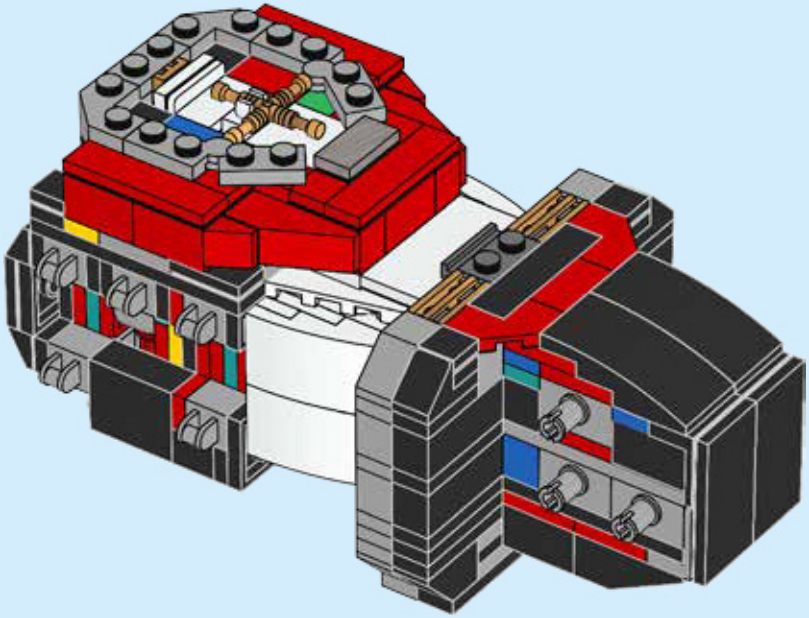

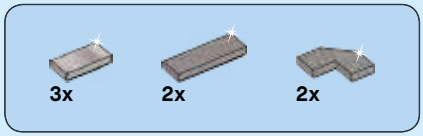

68

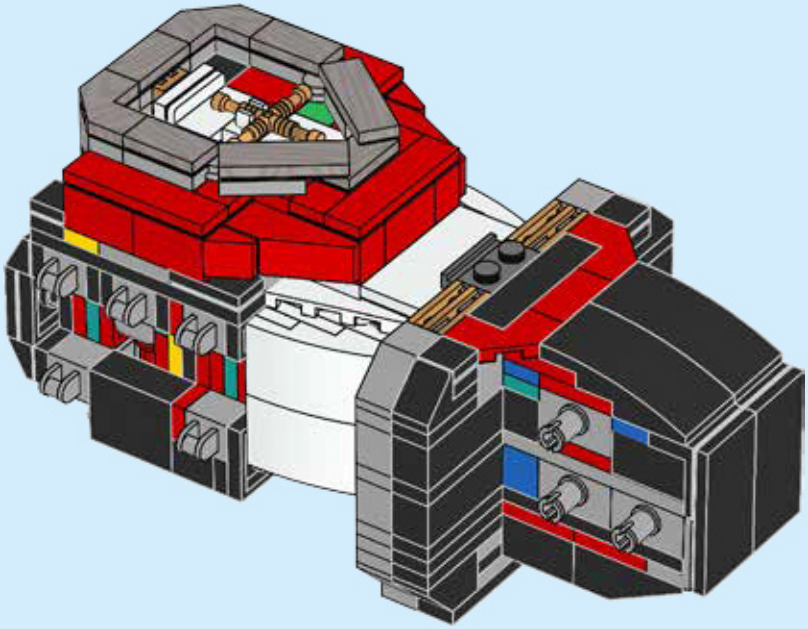

69

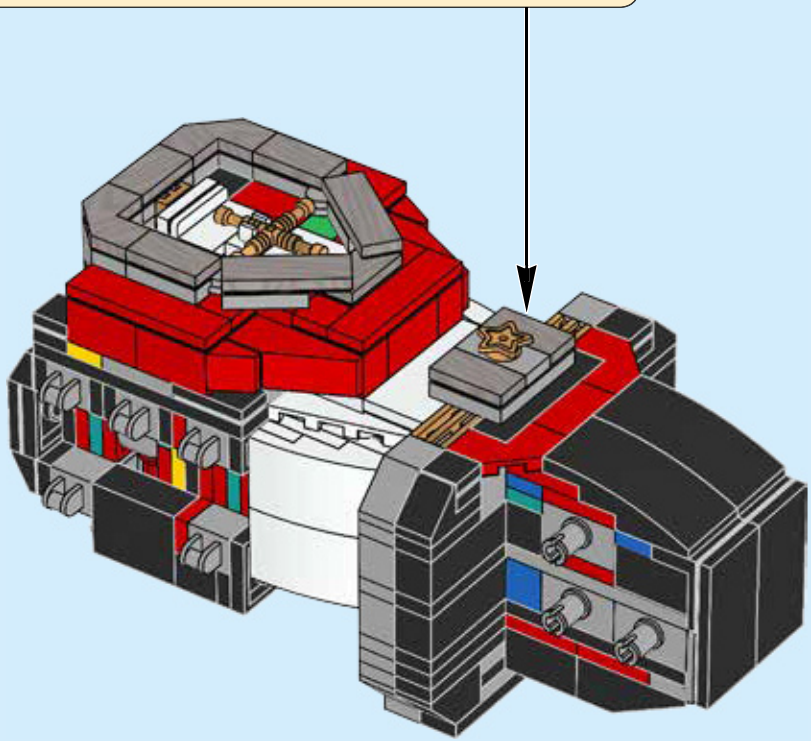

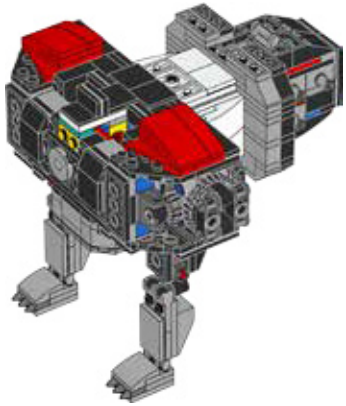

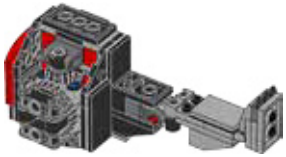

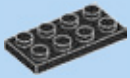

70

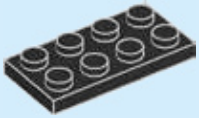

71

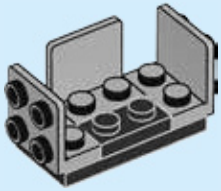

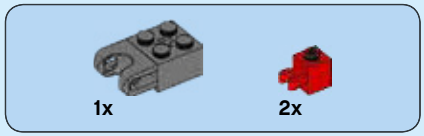

72

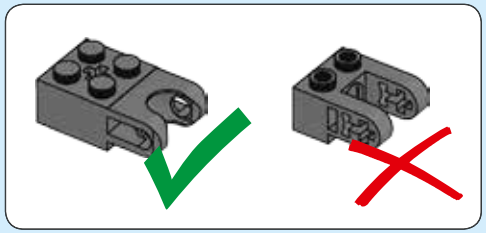

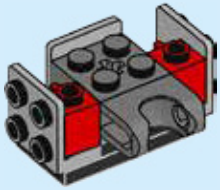

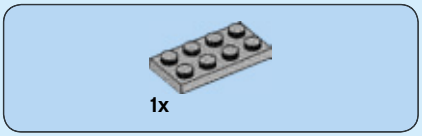

73

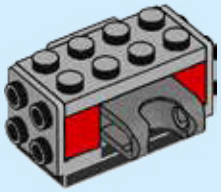

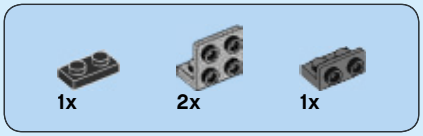

74

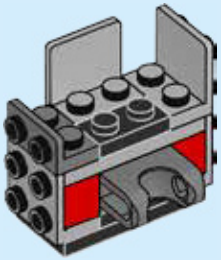

75

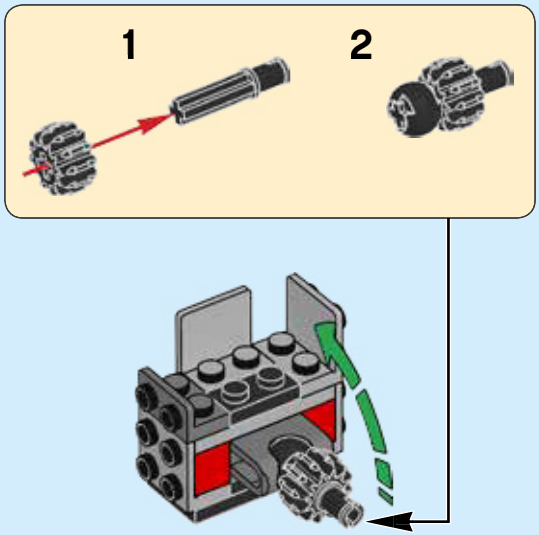

76

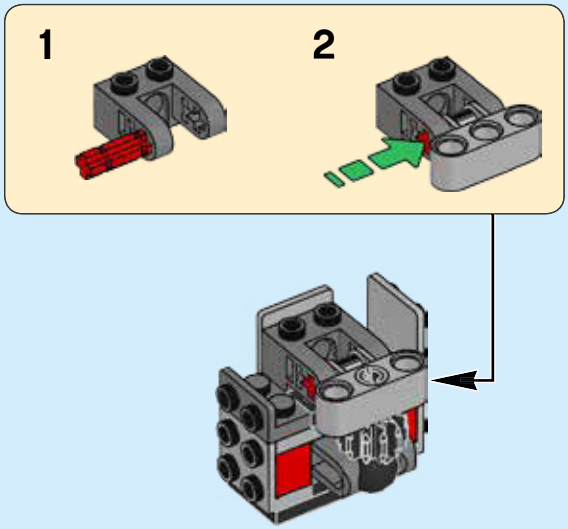

2x

77

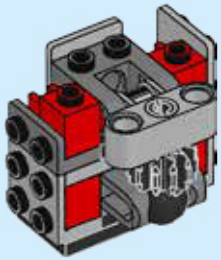

1x

1x

78

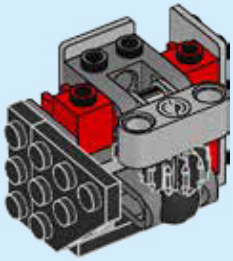

1x

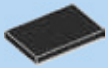

1x

79

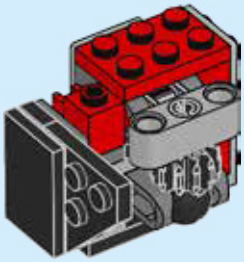

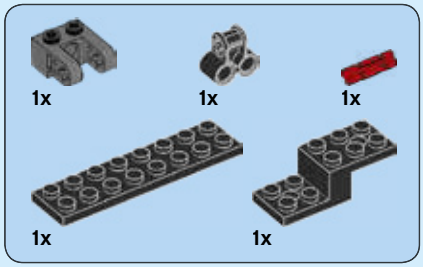

80

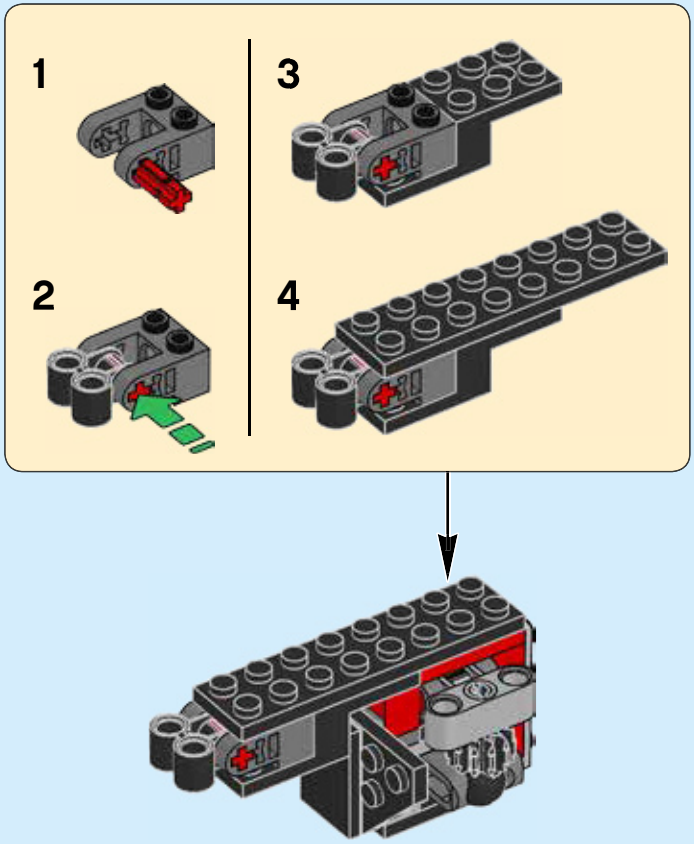

81

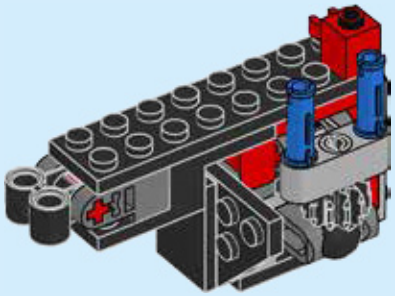

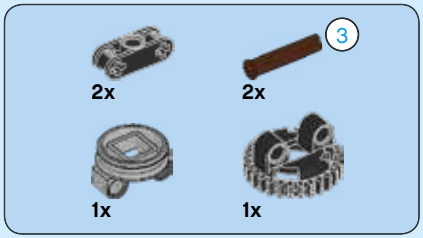

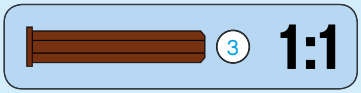

82

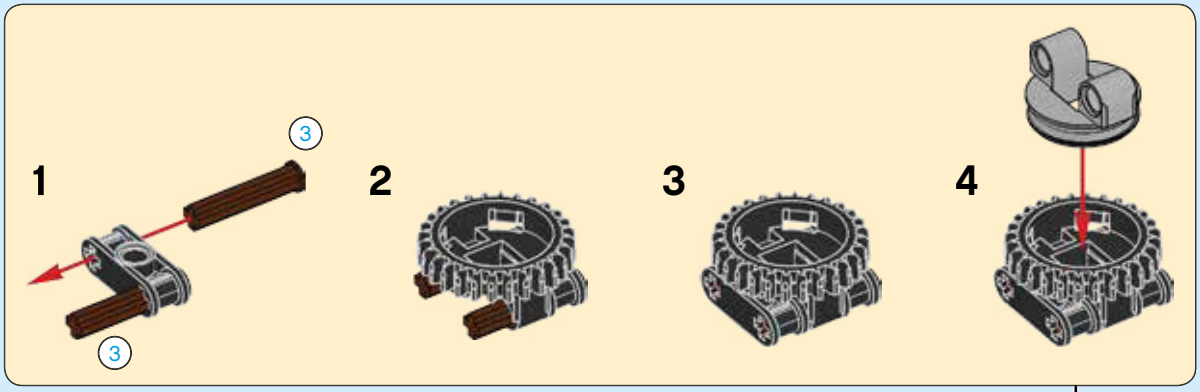

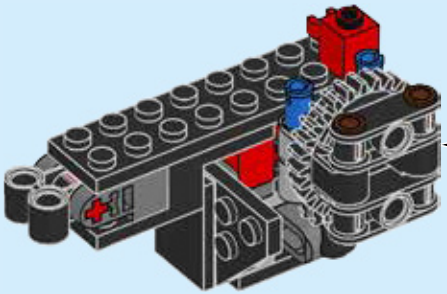

83

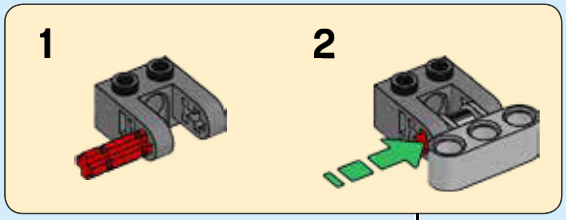

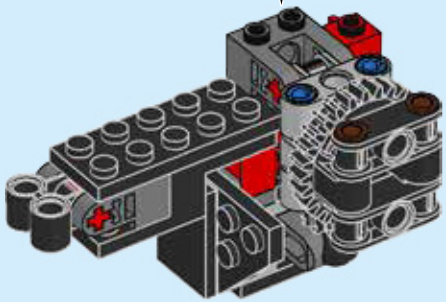

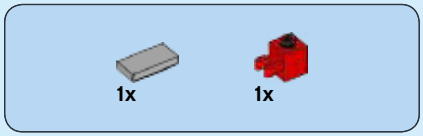

84

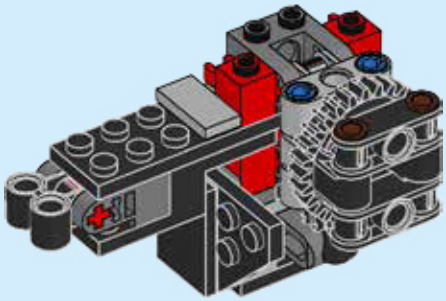

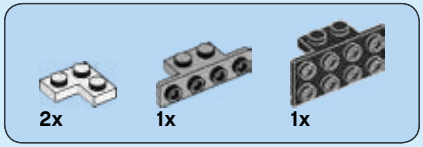

85

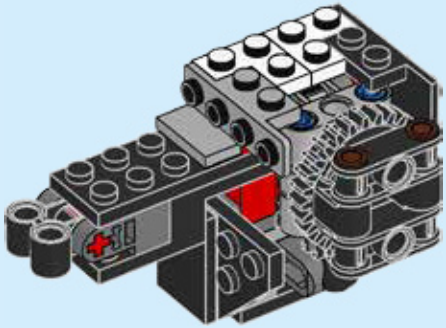

1x

86

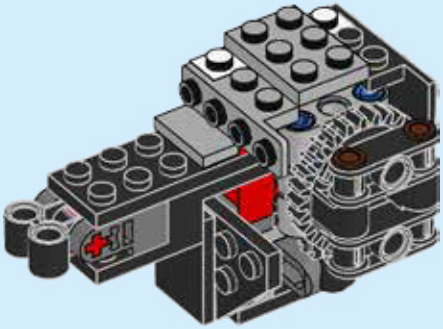

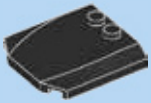

1x

87

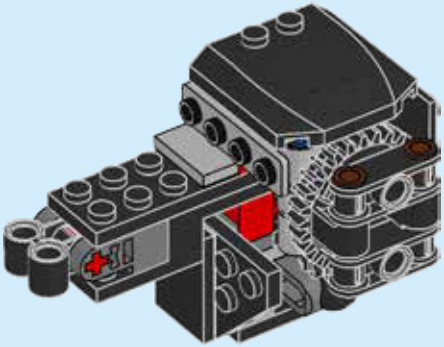

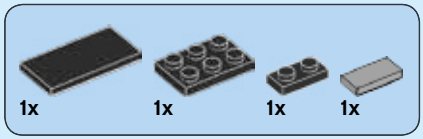

88

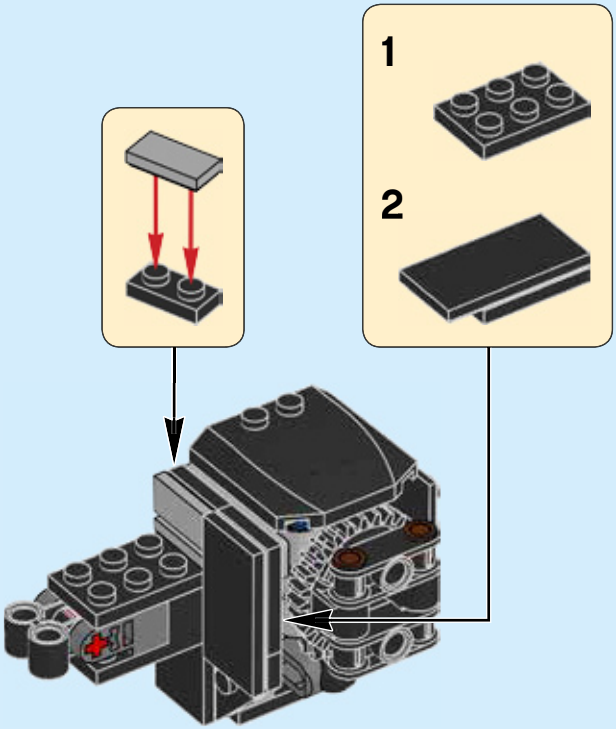

89

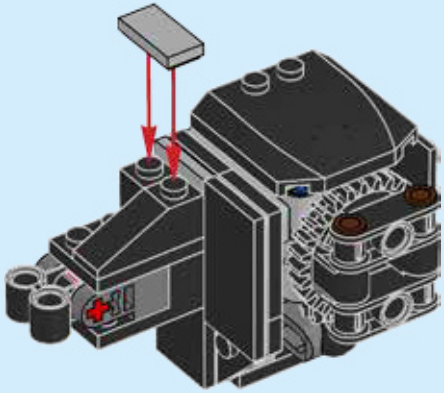

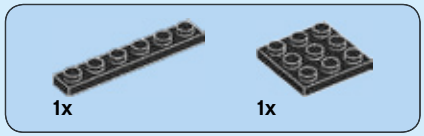

90

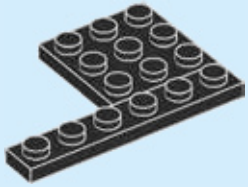

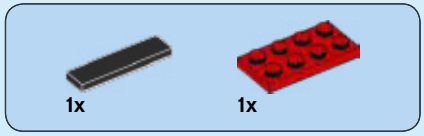

91

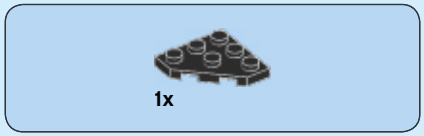

92

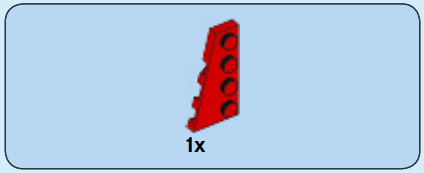

93

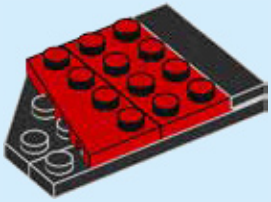

94

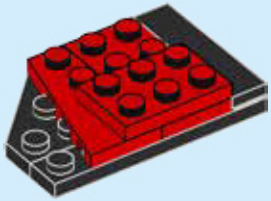

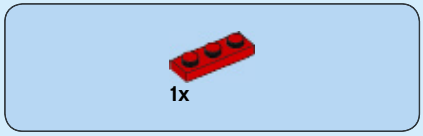

95

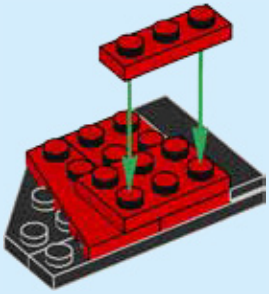

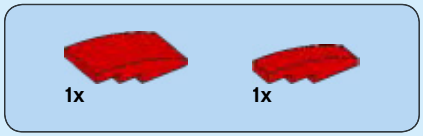

96

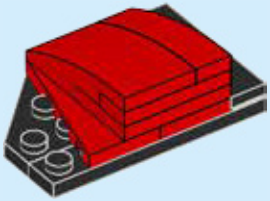

97

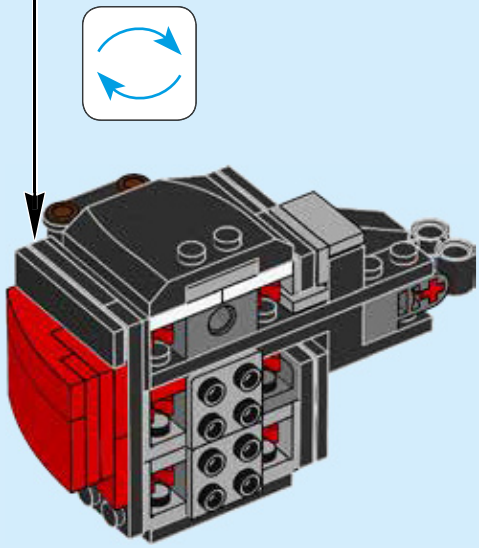

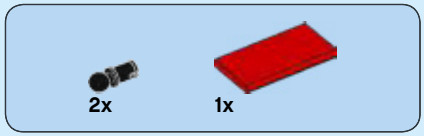

98

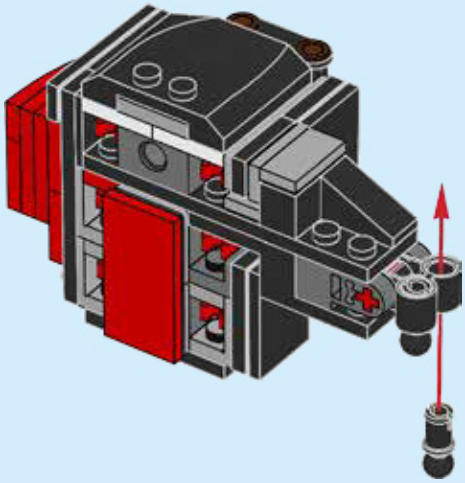

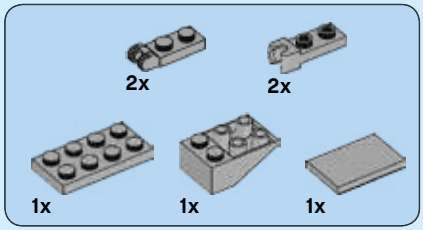

99

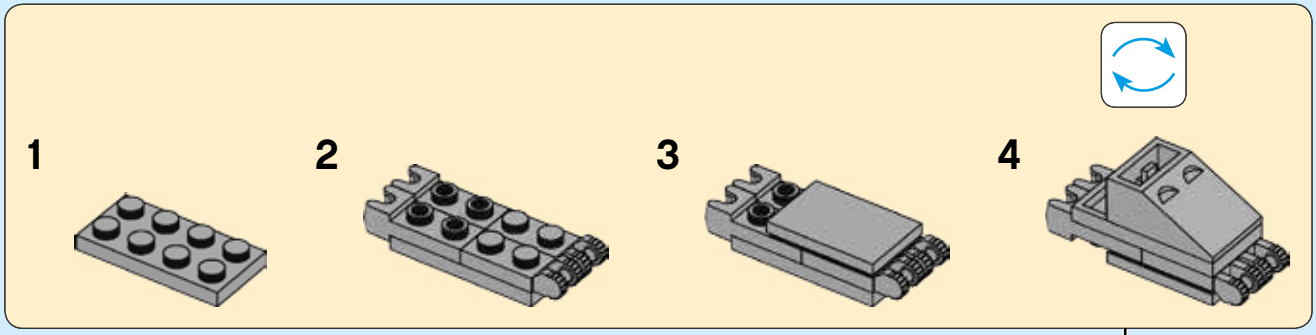

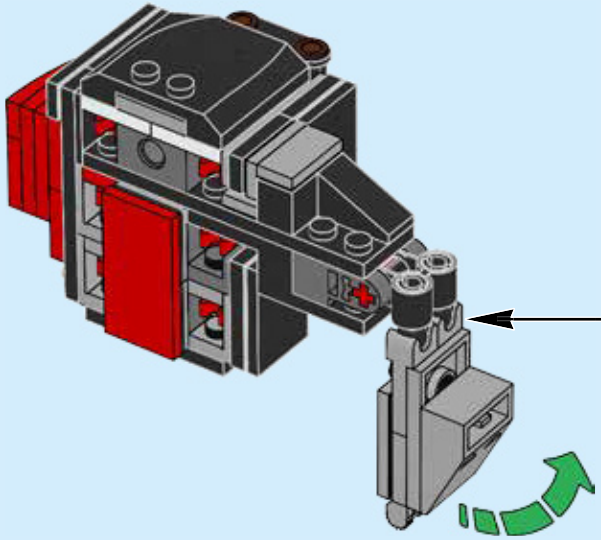

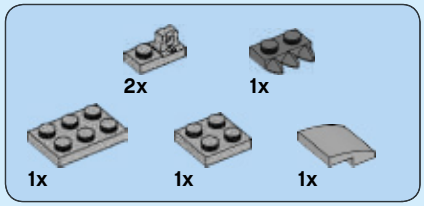

100

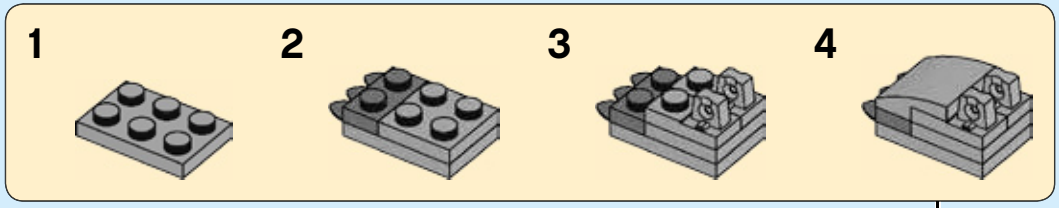

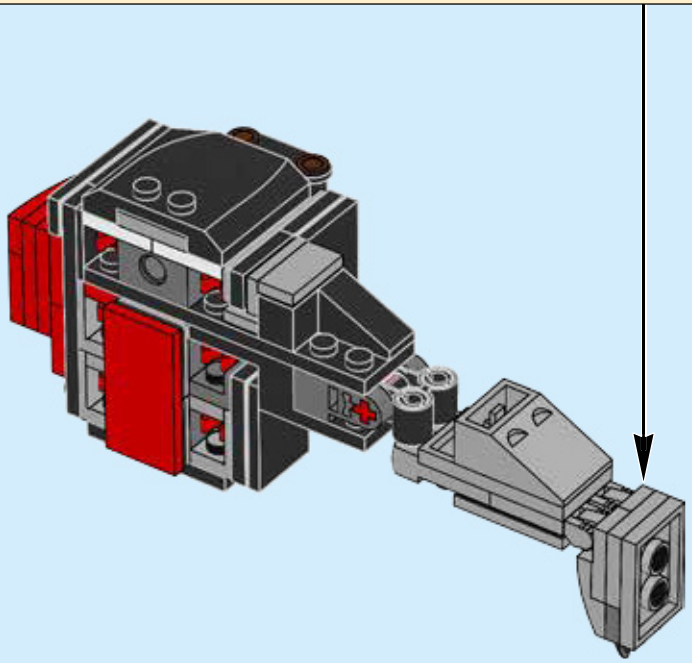

101

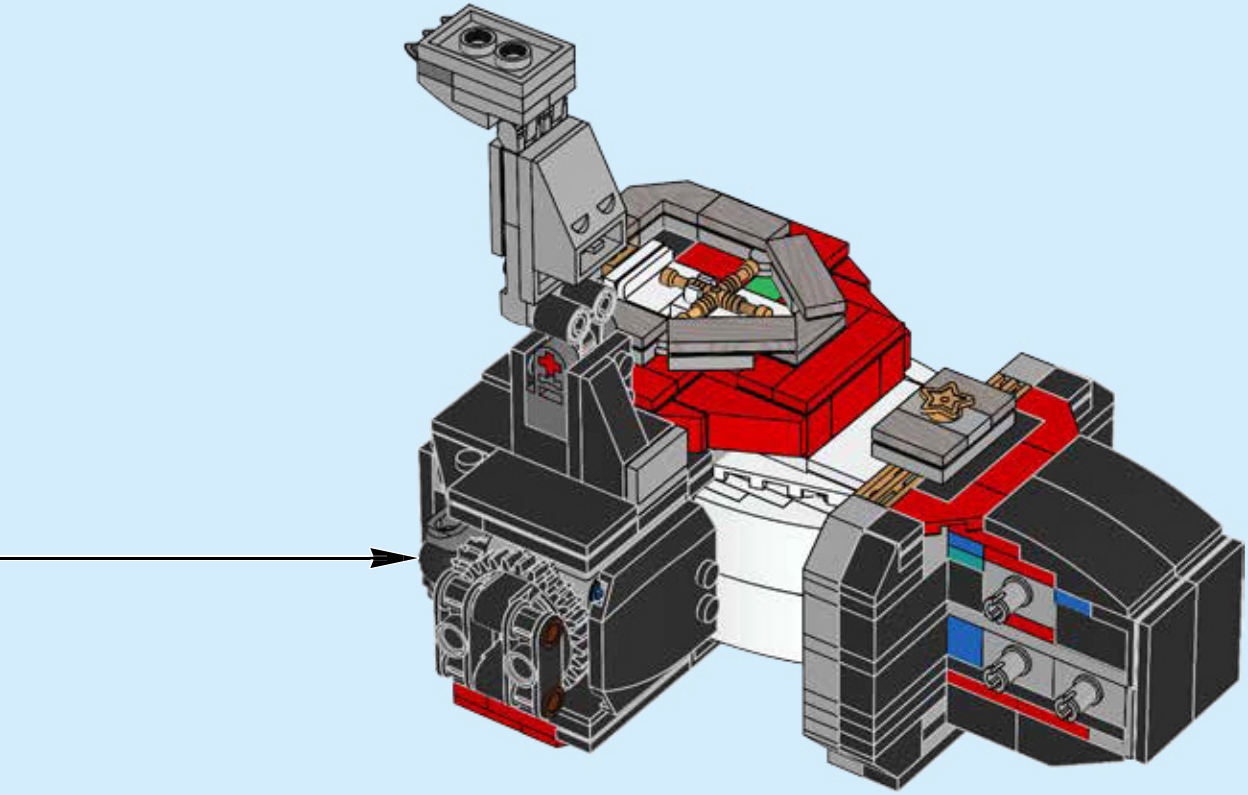

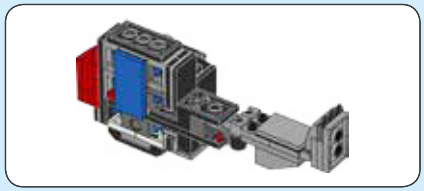

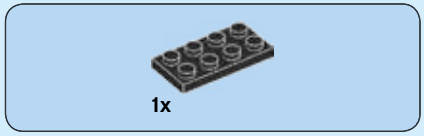

102

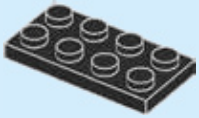

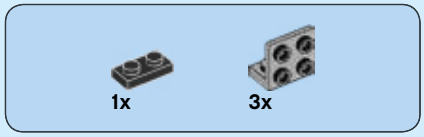

103

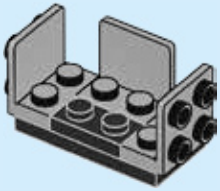

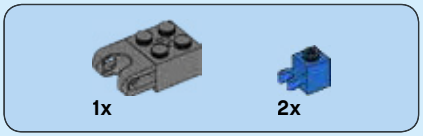

104

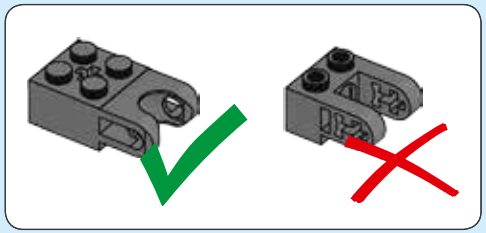

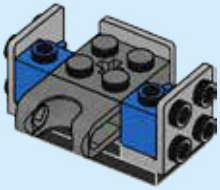

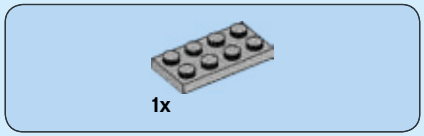

105

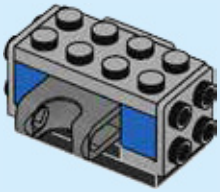

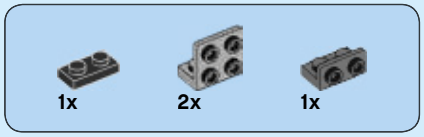

106

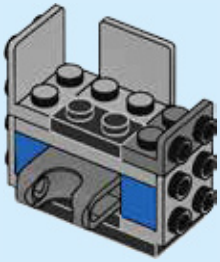

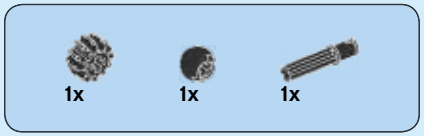

107

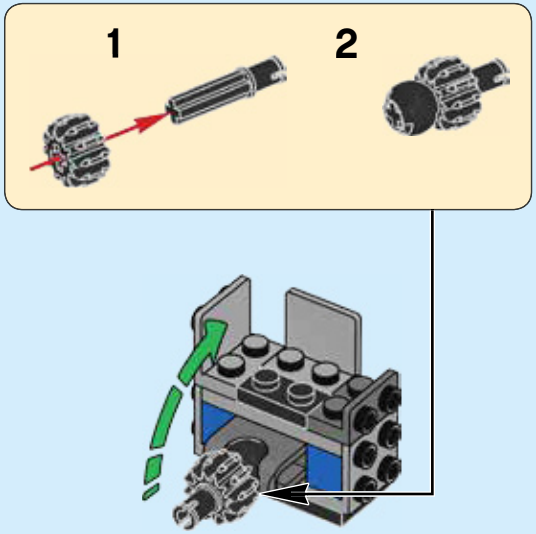

108

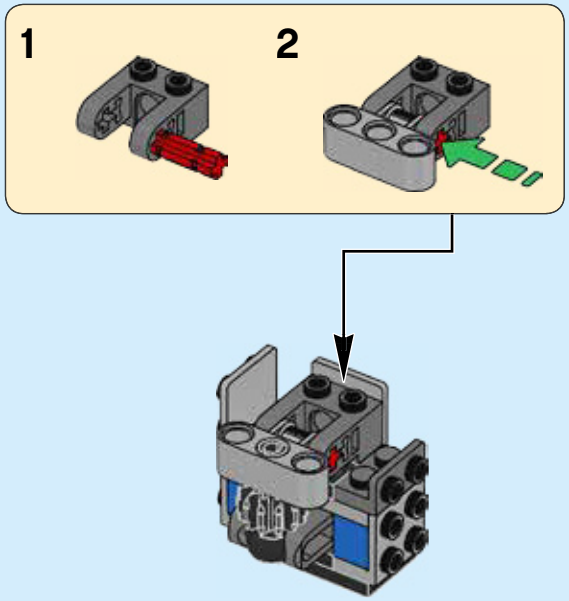

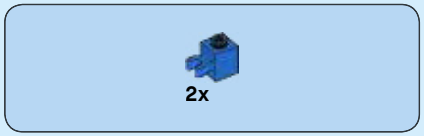

109

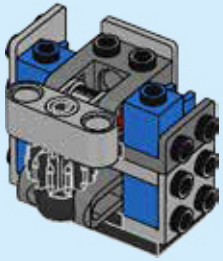

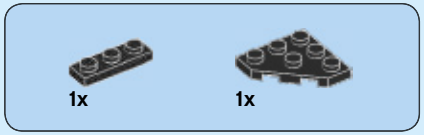

110

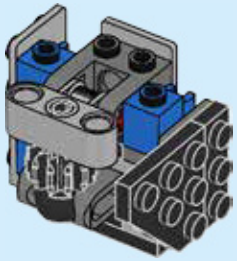

111

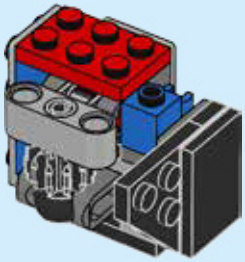

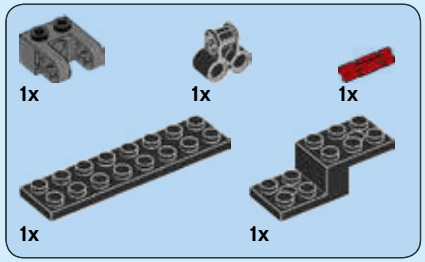

112

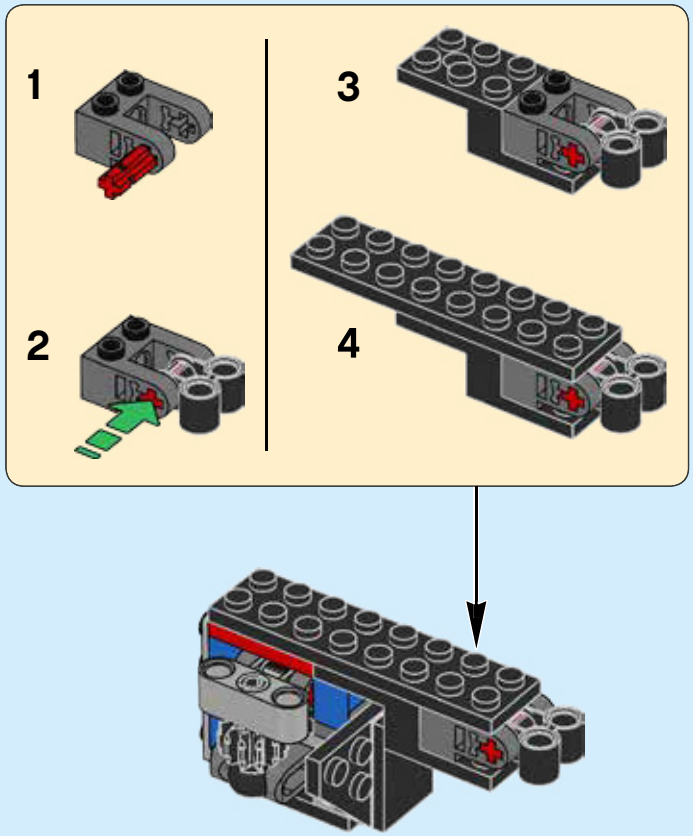

1x

113

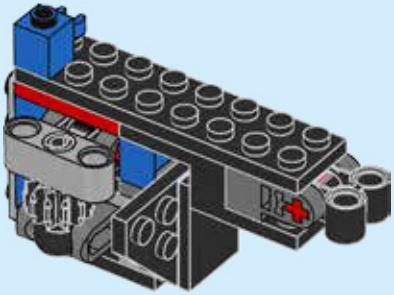

2x

114

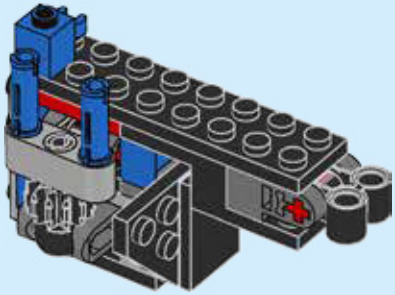

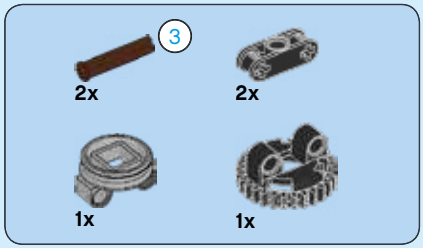

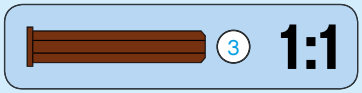

115

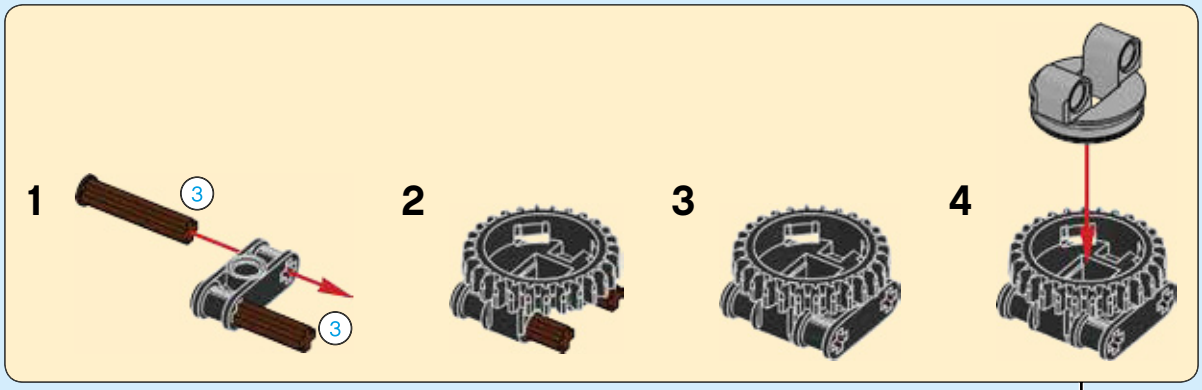

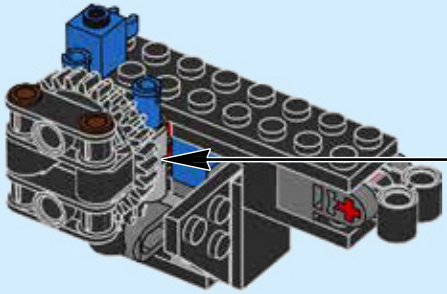

116

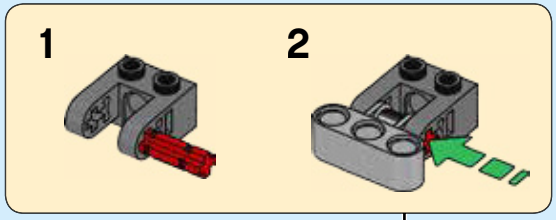

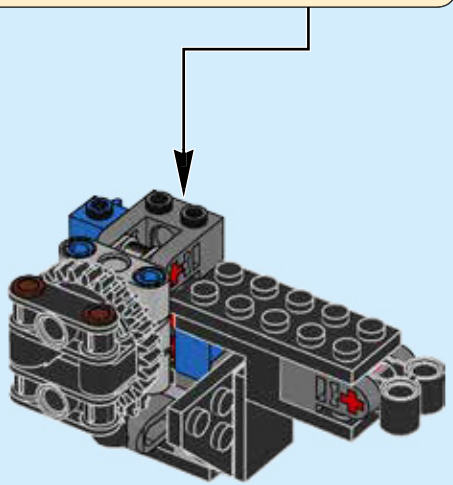

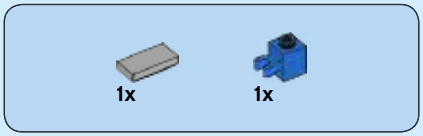

117

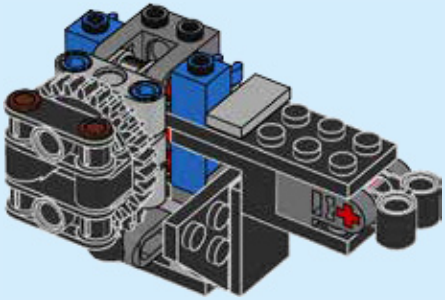

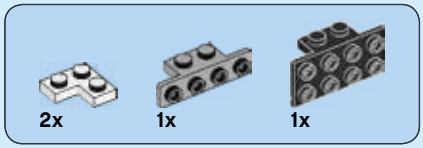

118

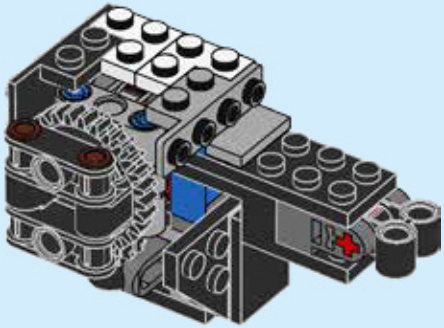

119

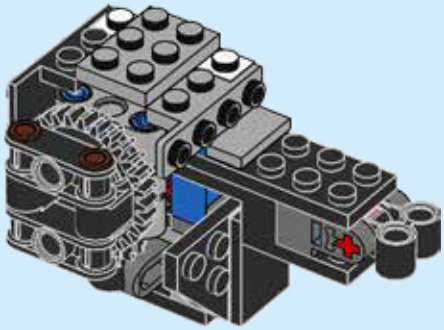

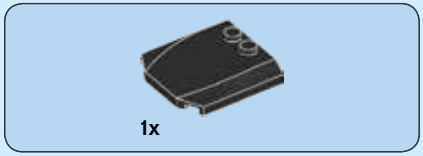

120

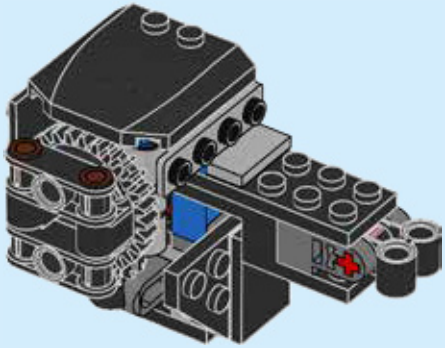

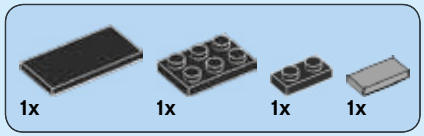

121

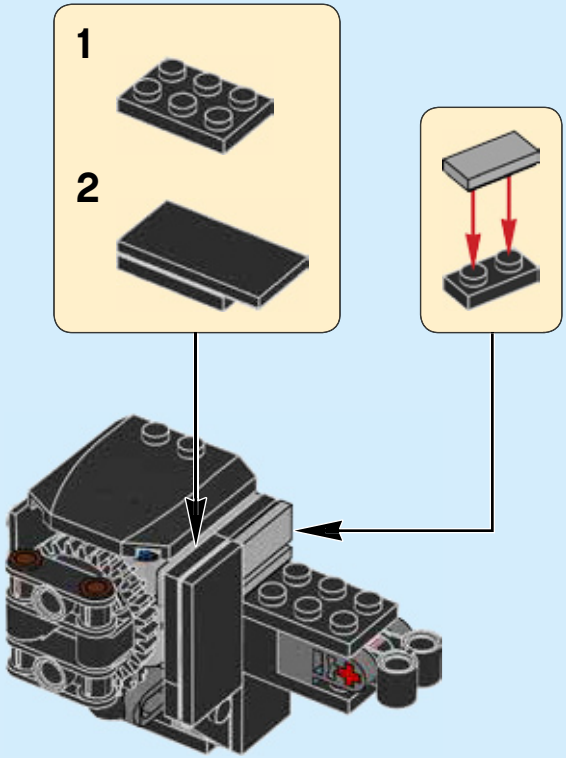

122

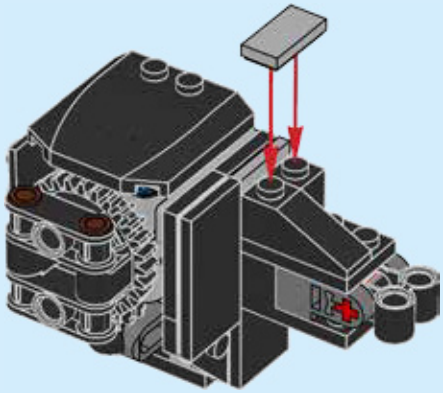

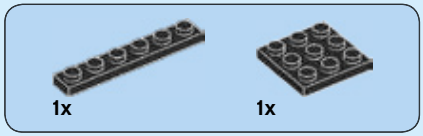

123

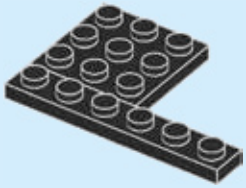

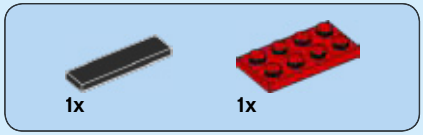

124

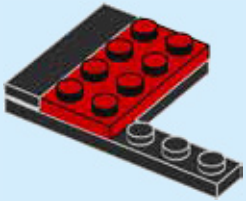

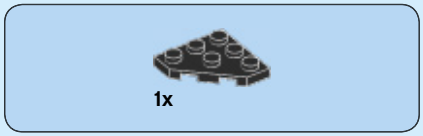

125

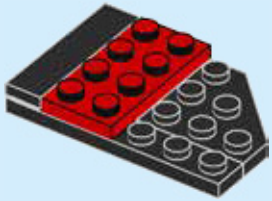

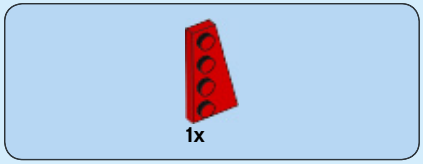

126

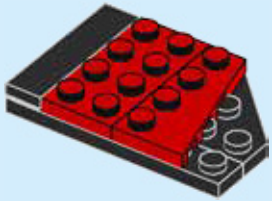

127

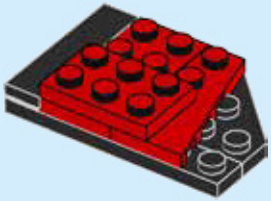

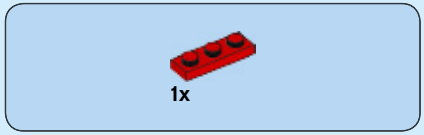

128

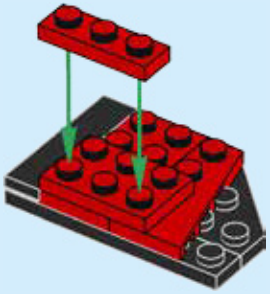

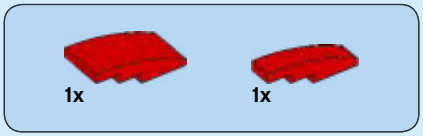

129

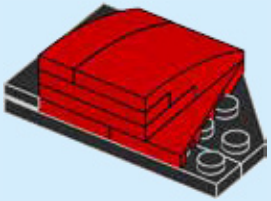

130

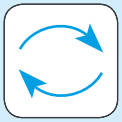

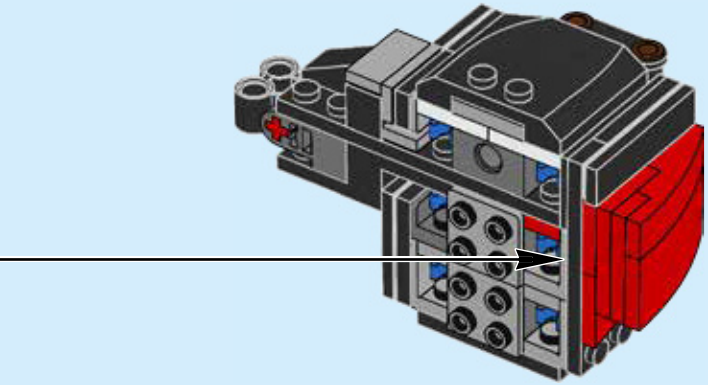

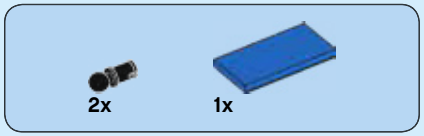

131

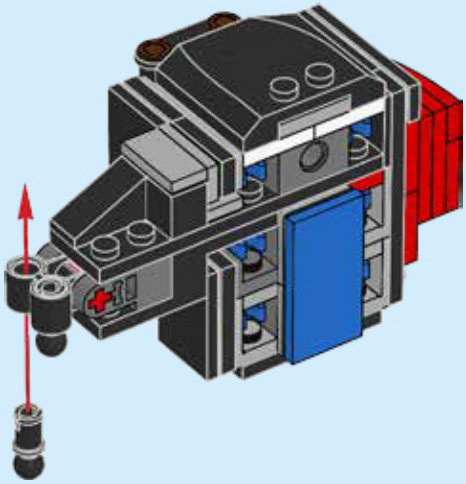

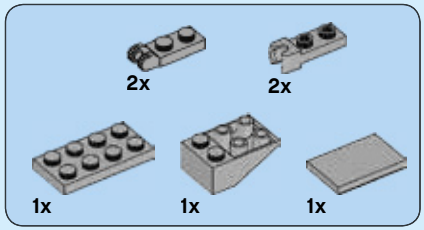

132

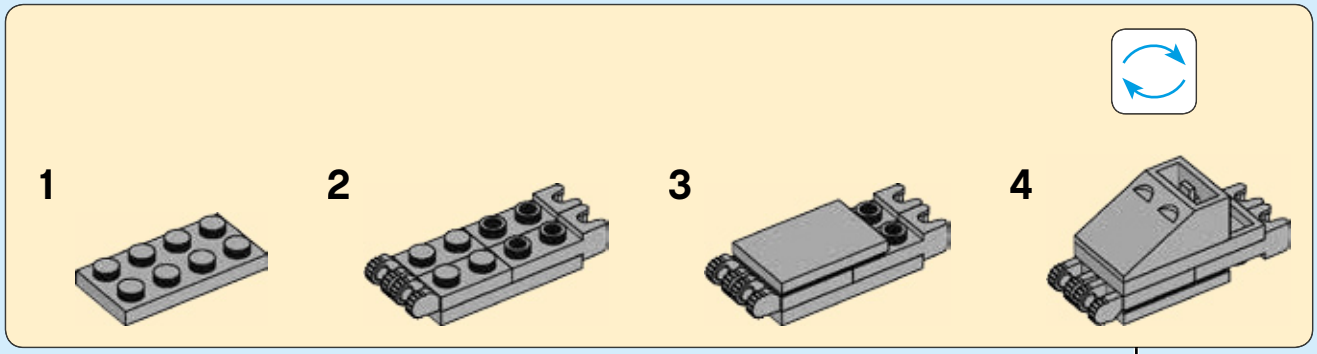

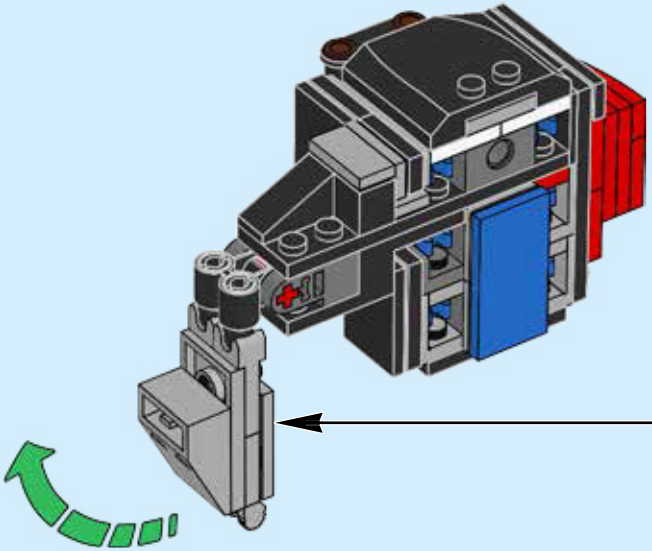

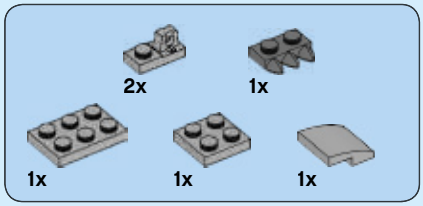

133

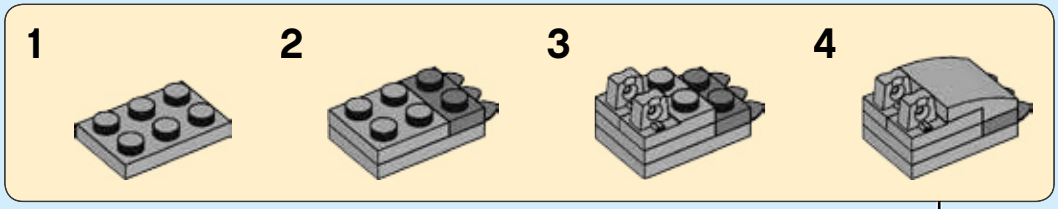

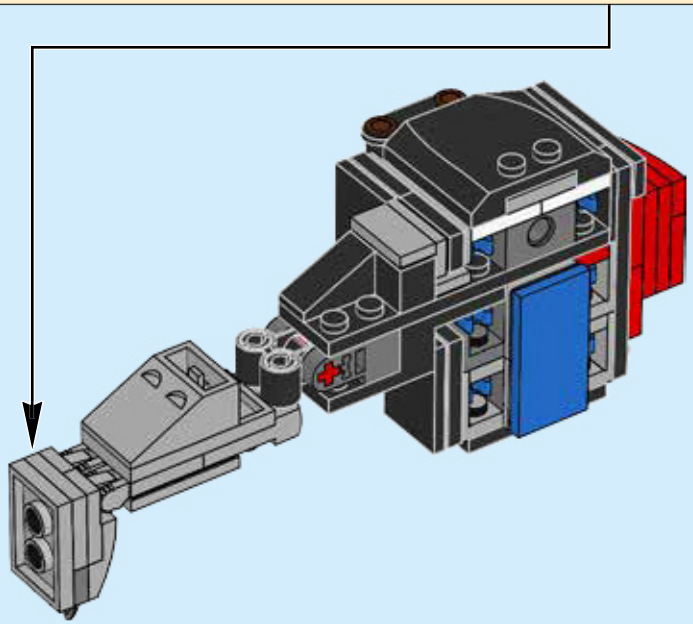

134

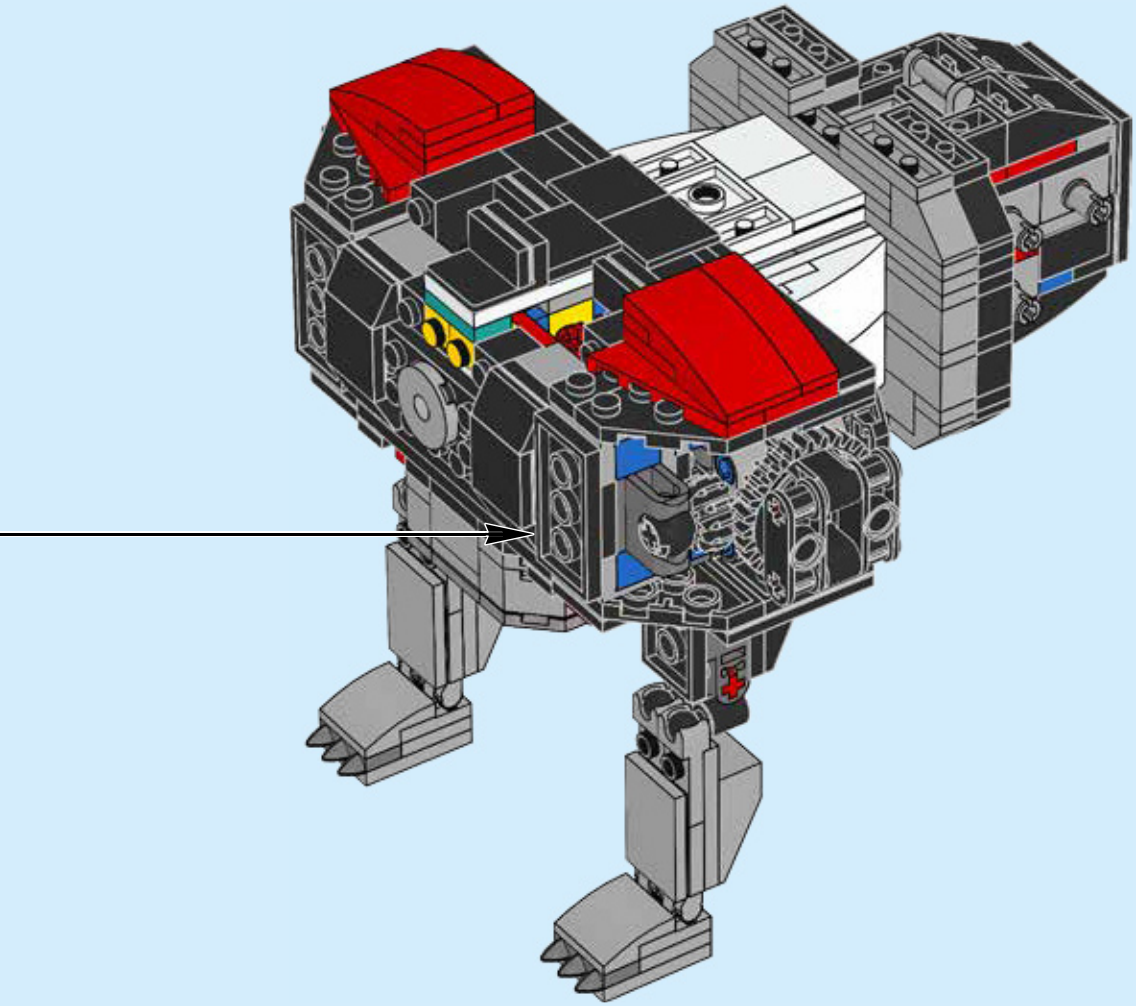

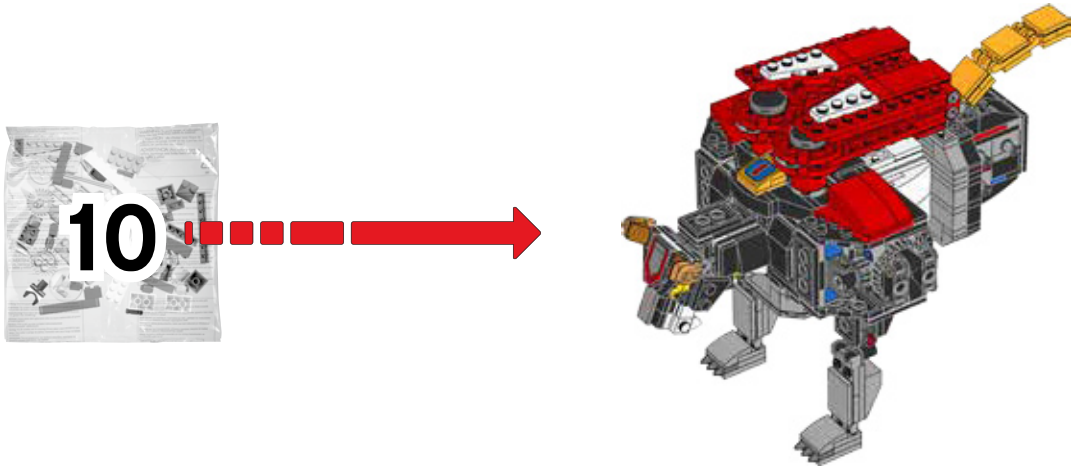

135

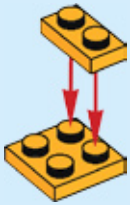

136

137

138

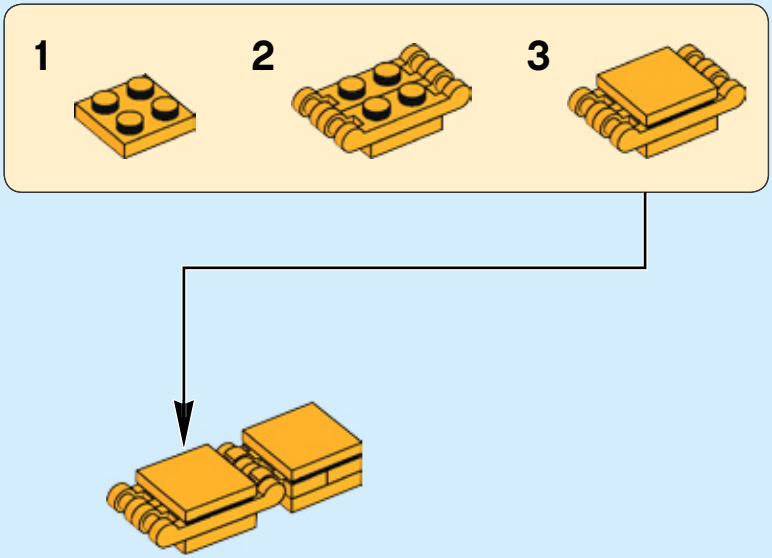

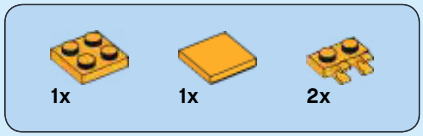

139

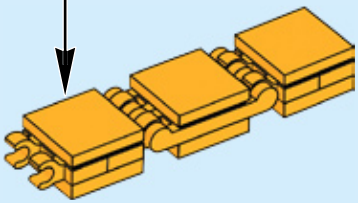

140

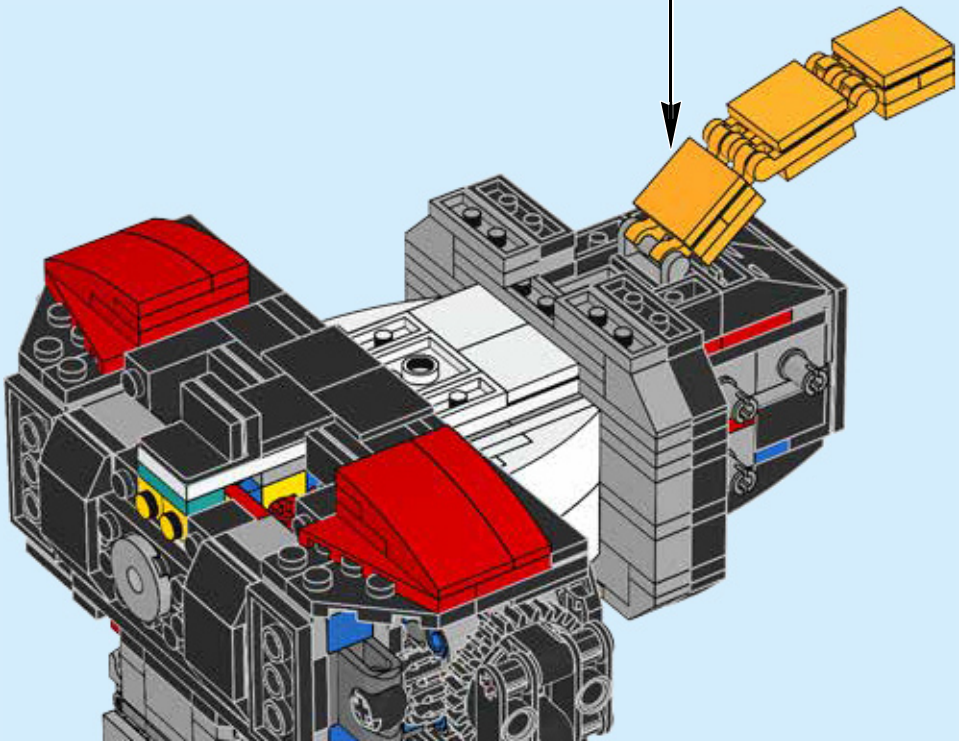

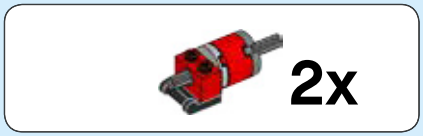

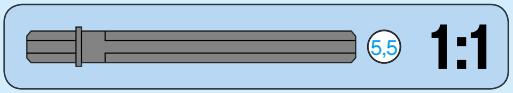

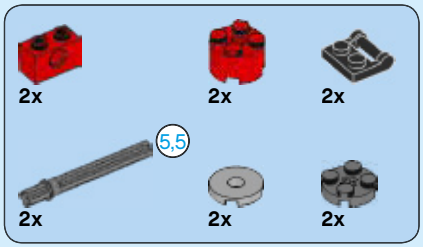

141

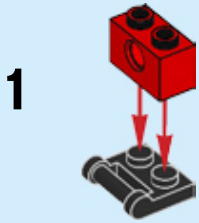

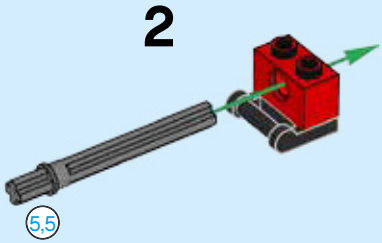

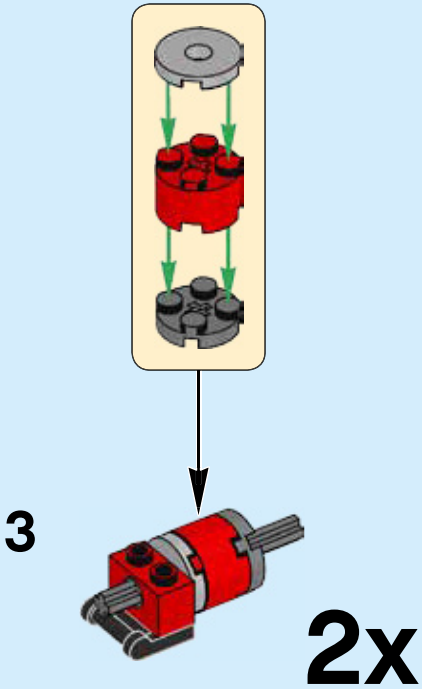

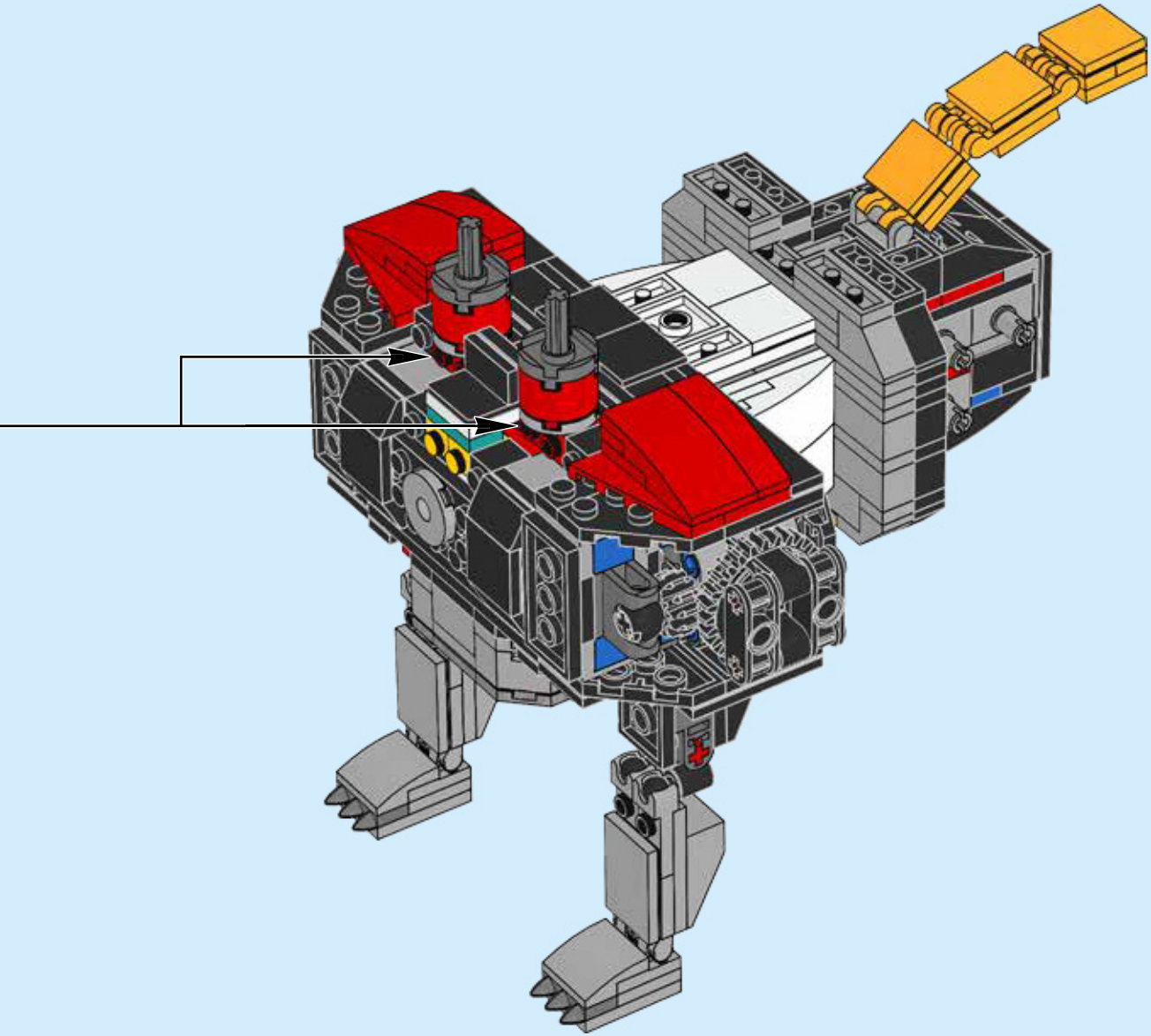

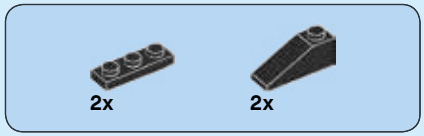

142

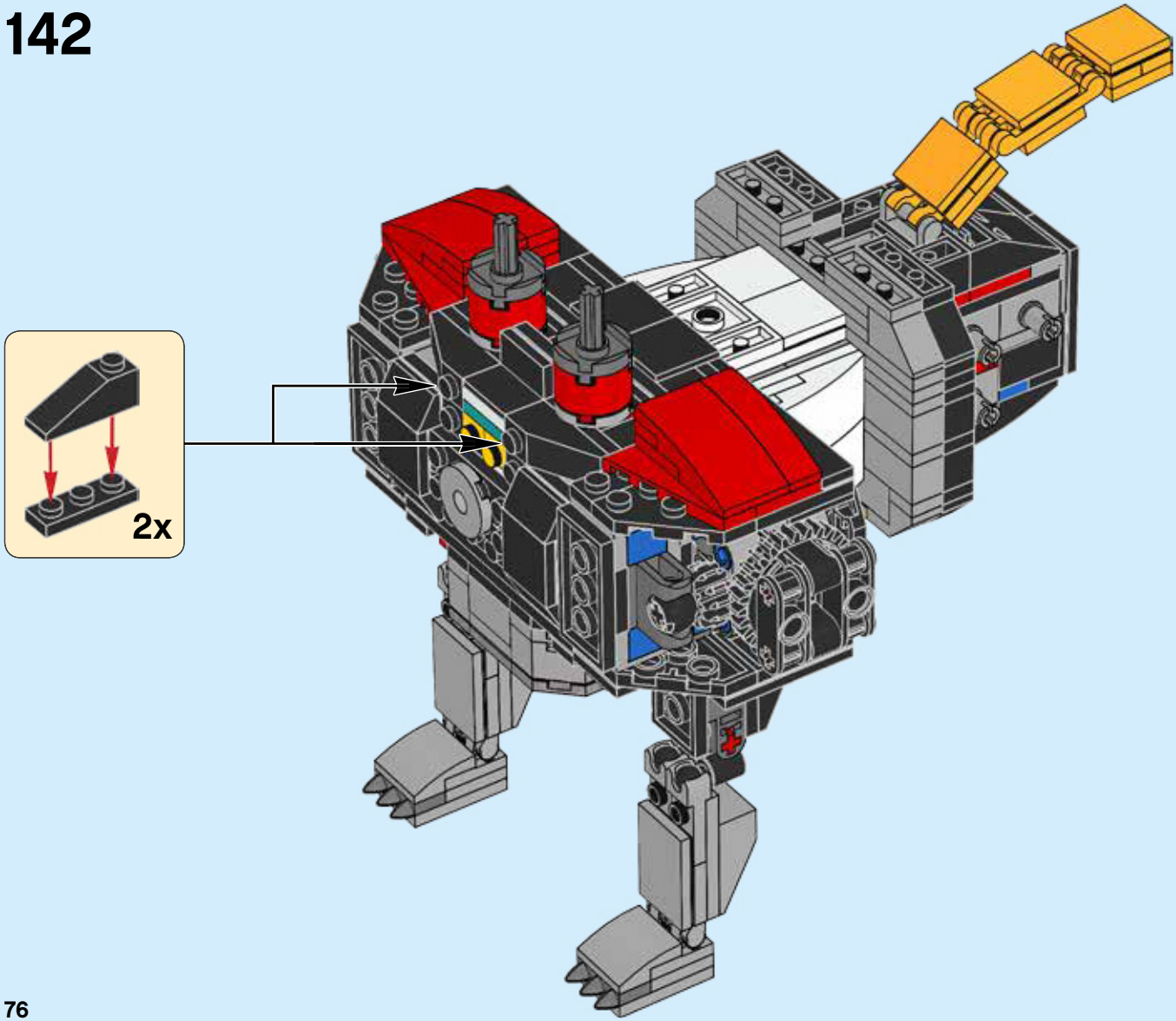

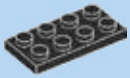

1x

143

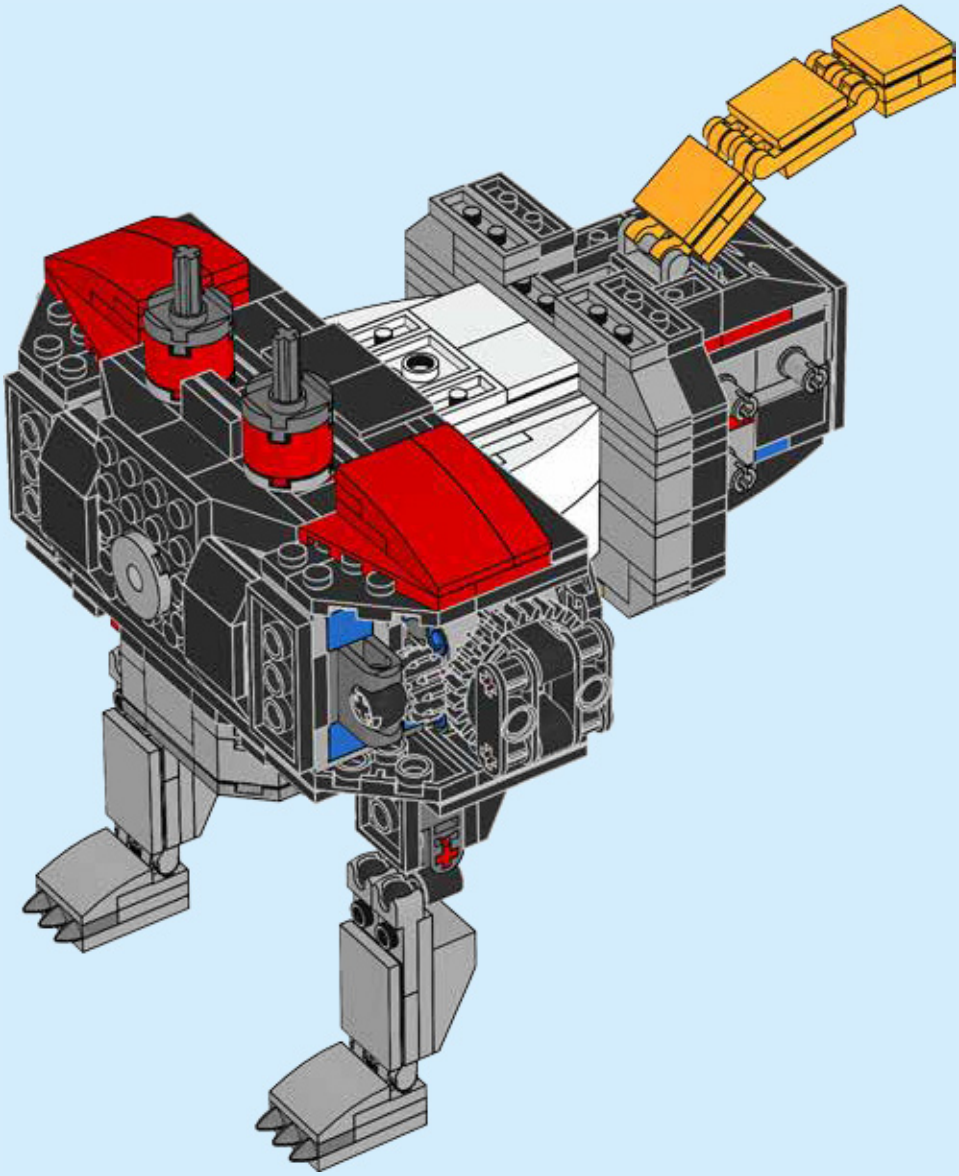

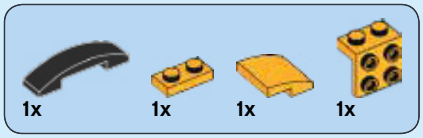

144

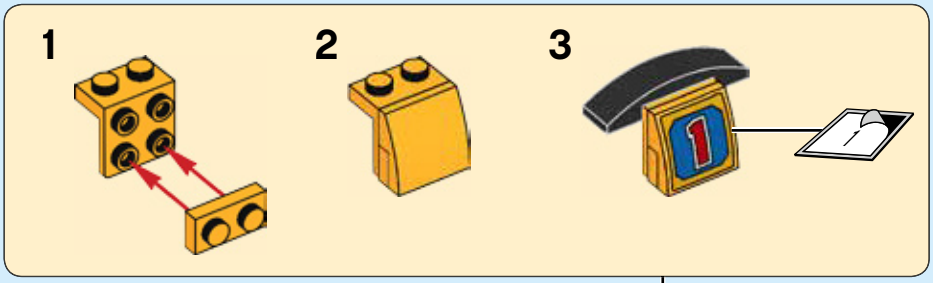

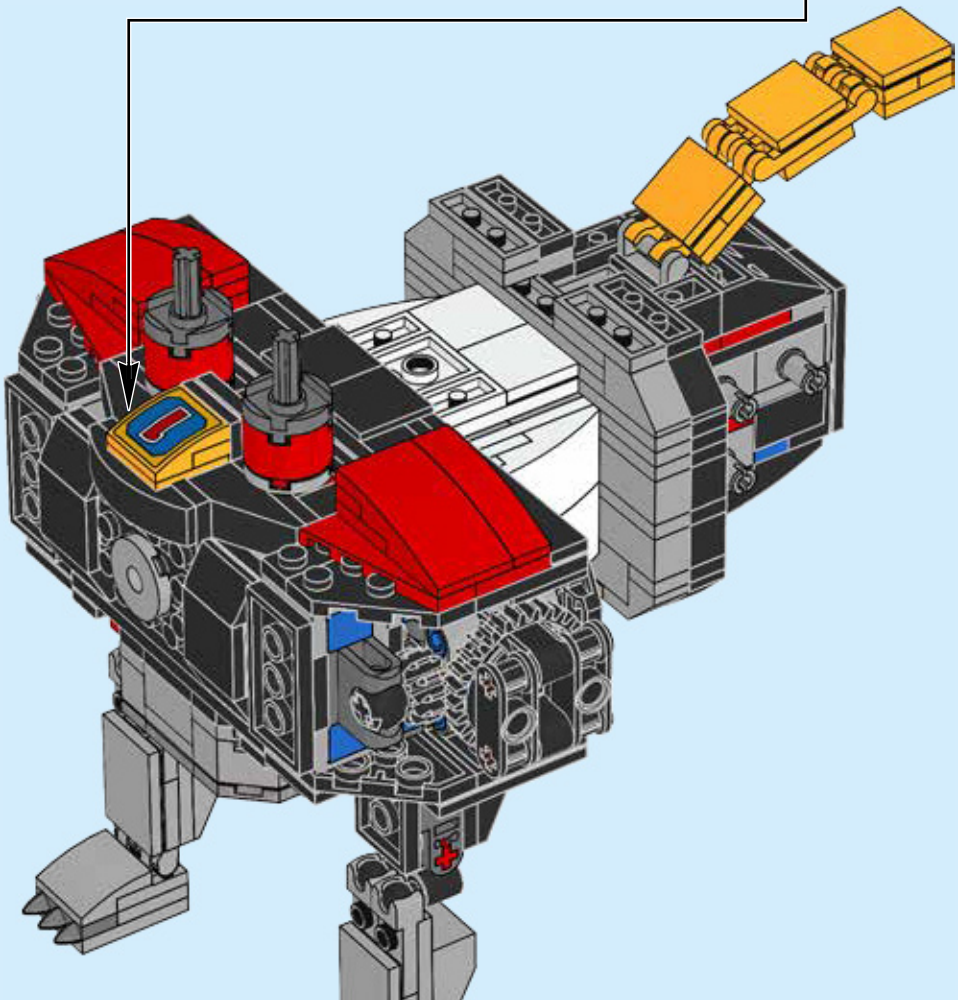

145

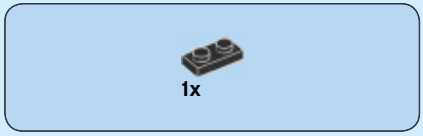

146

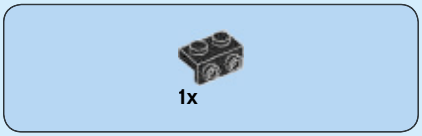

147

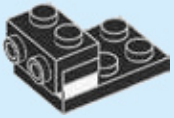

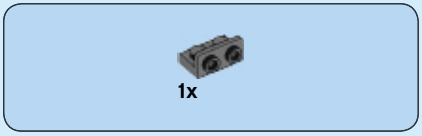

148

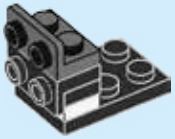

149

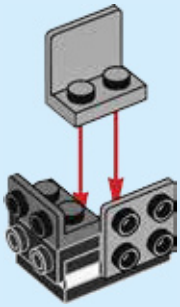

150

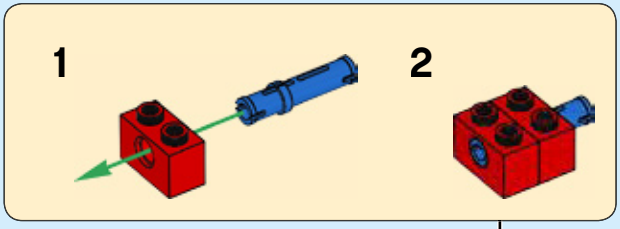

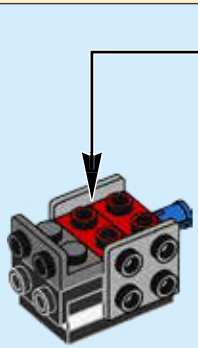

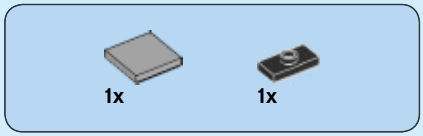

151

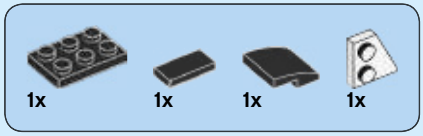

152

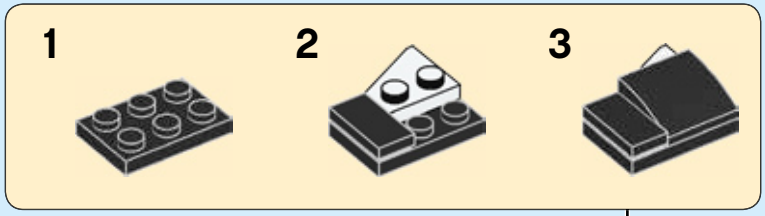

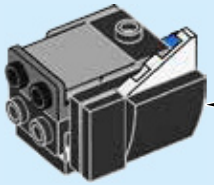

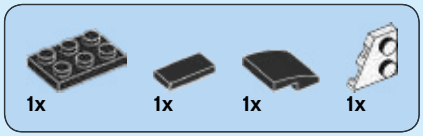

153

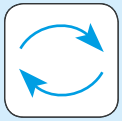

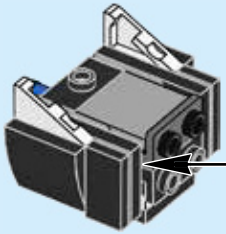

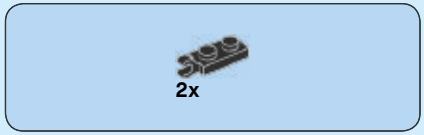

154

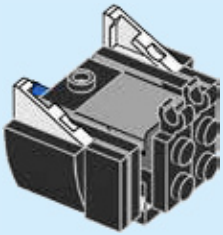

155

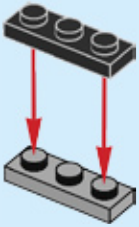

156

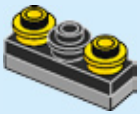

157

158

159

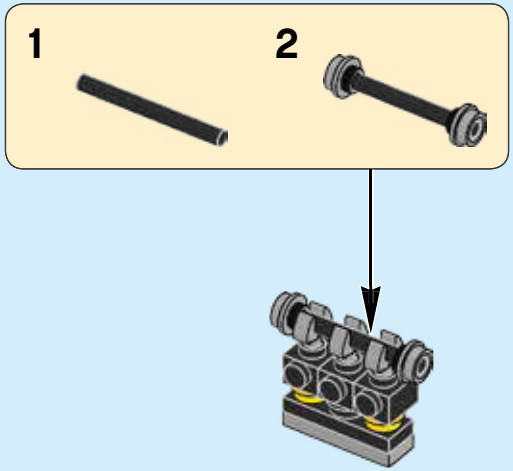

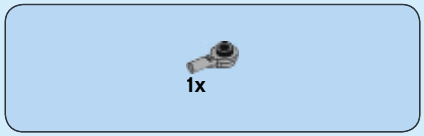

160

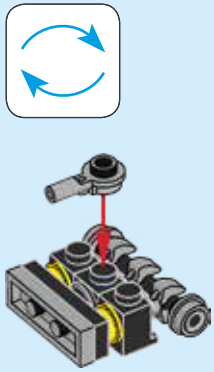

161

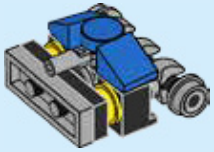

1x

162

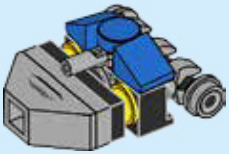

163

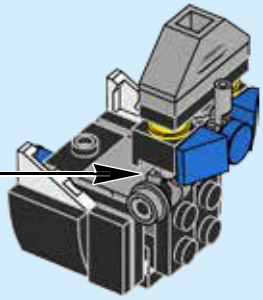

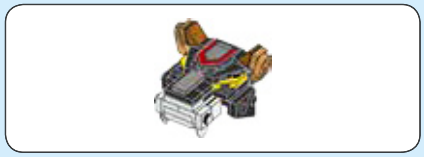

1x

164

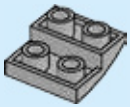

2x

165

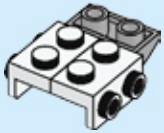

2x

166

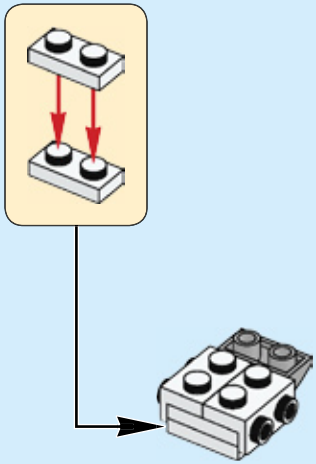

167

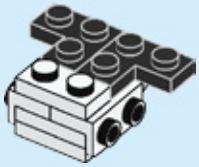

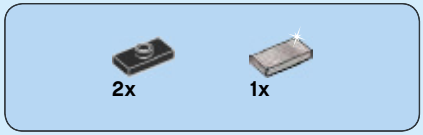

168

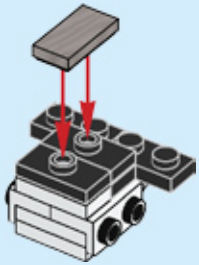

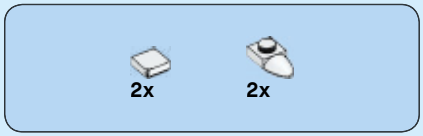

169

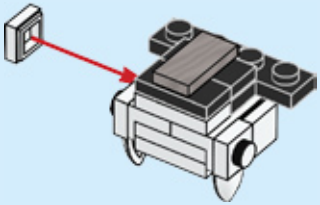

170

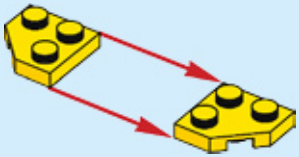

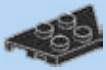

171

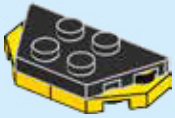

172

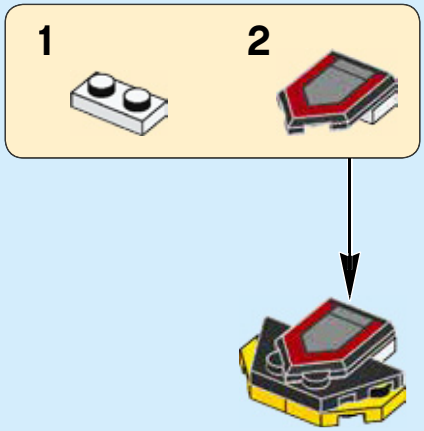

173

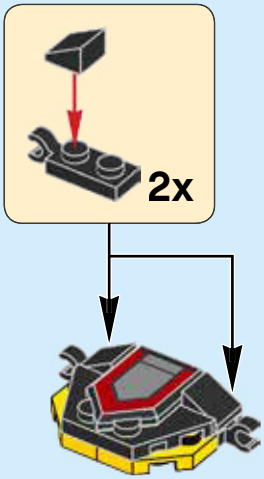

174

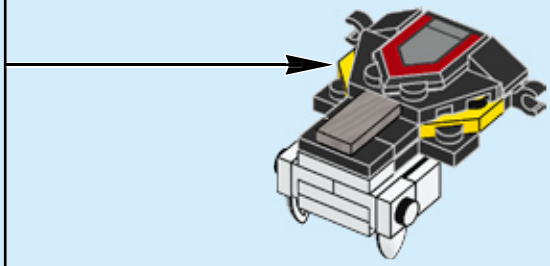

175

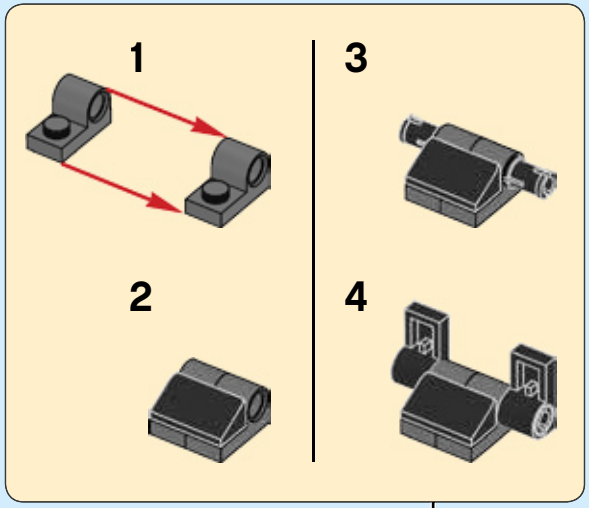

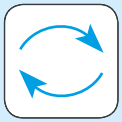

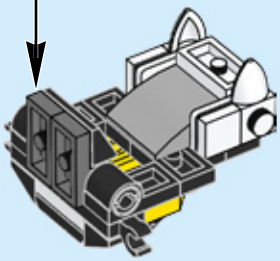

176

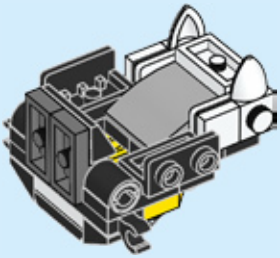

177

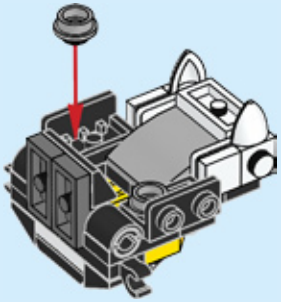

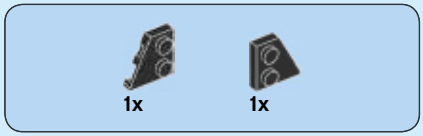

178

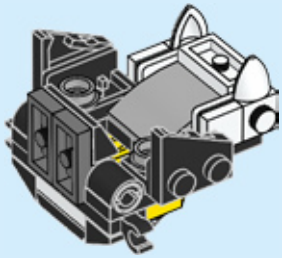

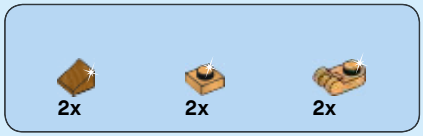

179

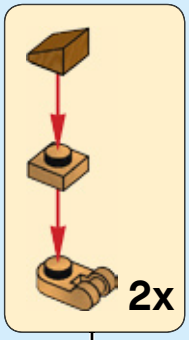

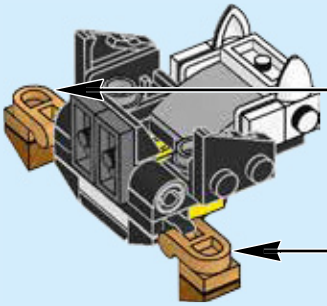

180

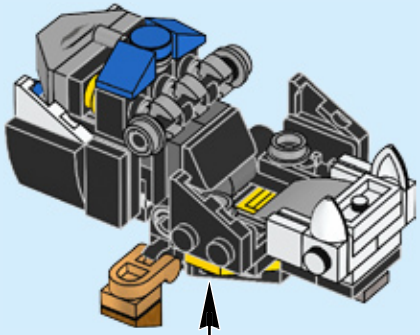

181

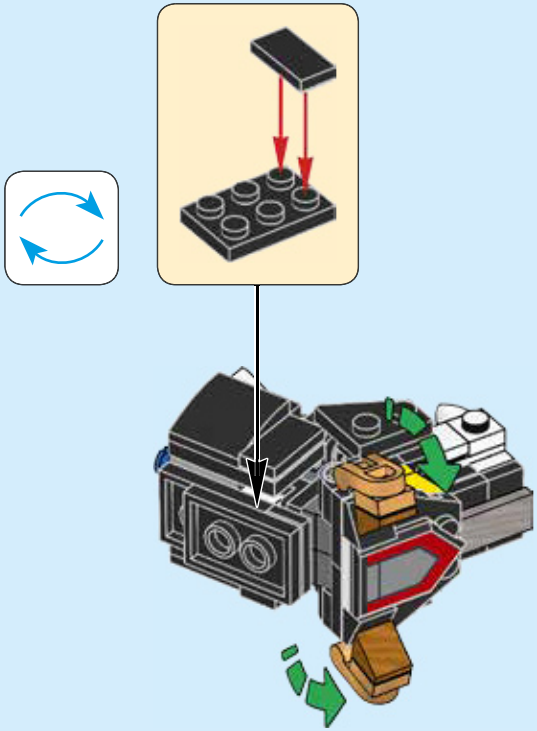

182

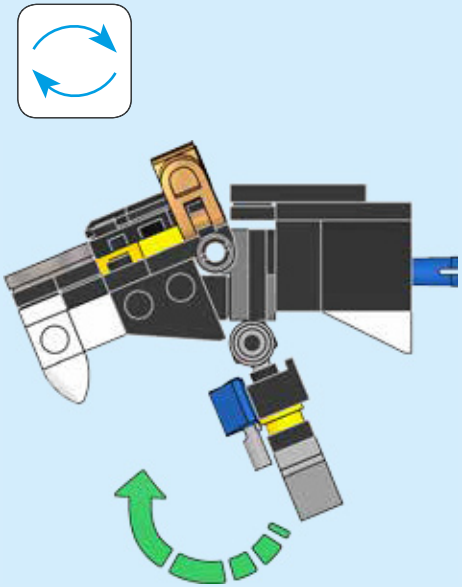

183

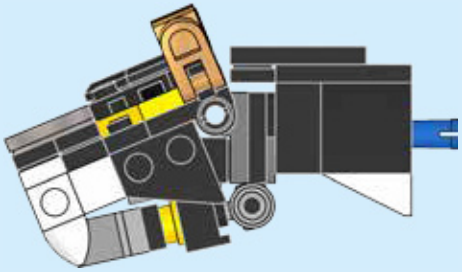

184

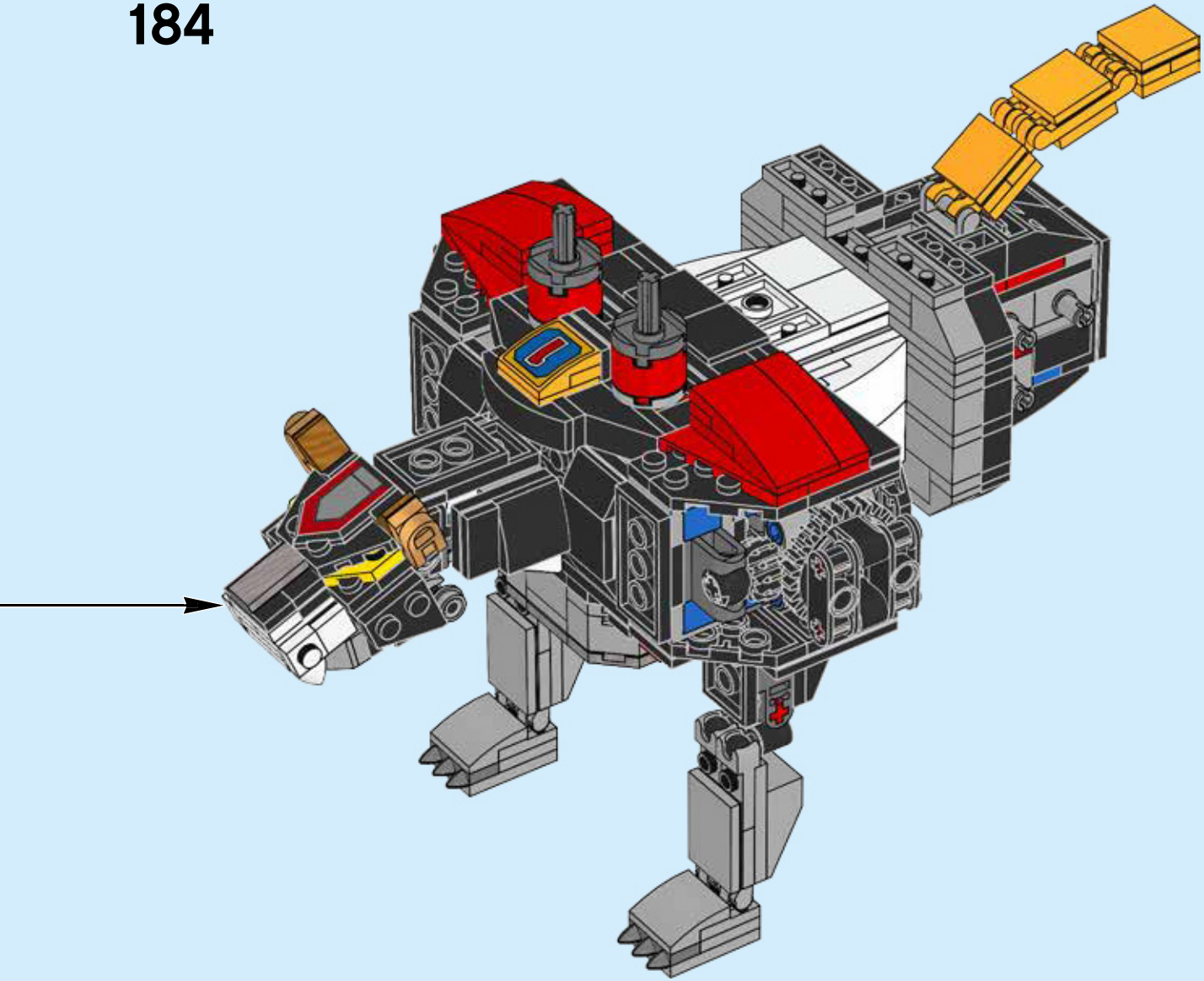

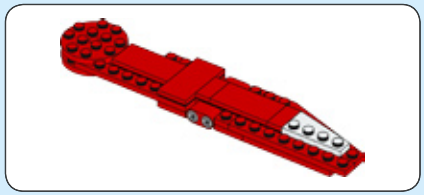

185

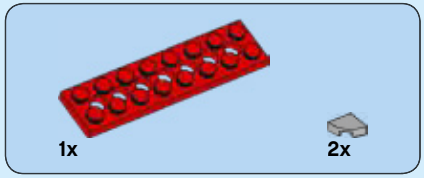

186

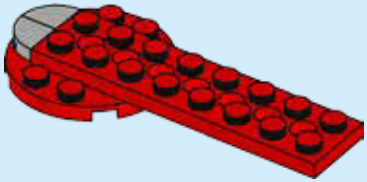

187

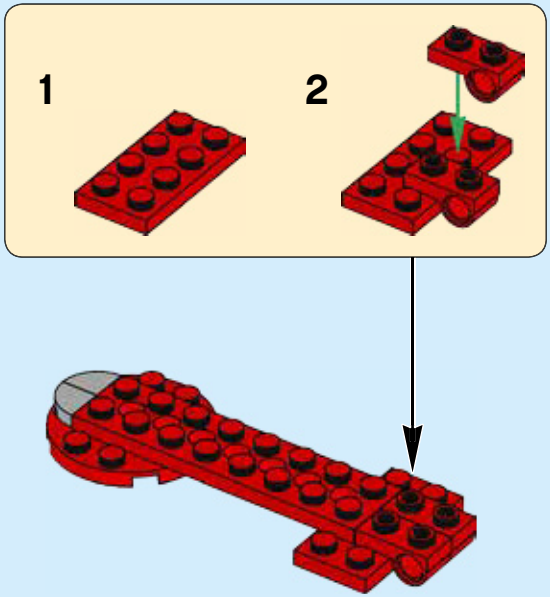

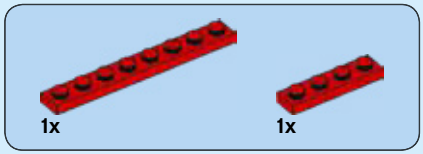

188

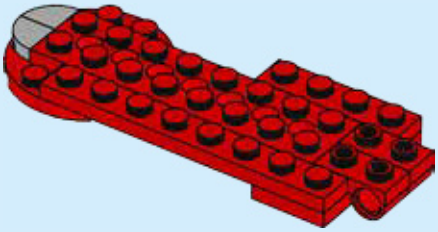

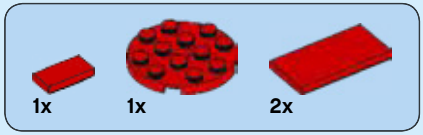

189

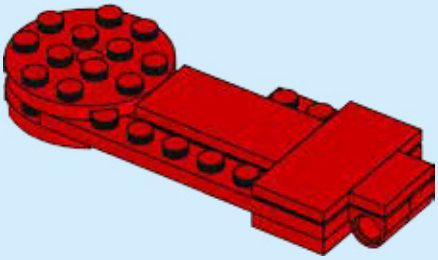

190

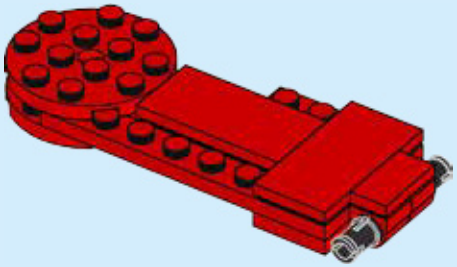

191

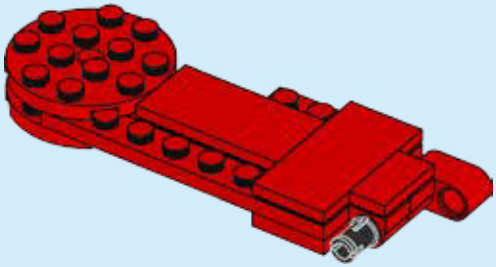

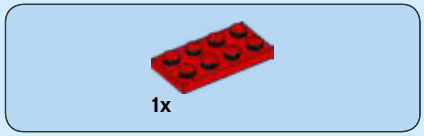

192

193

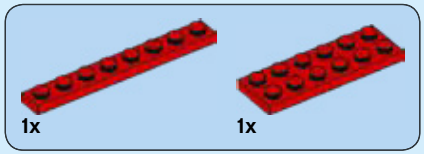

194

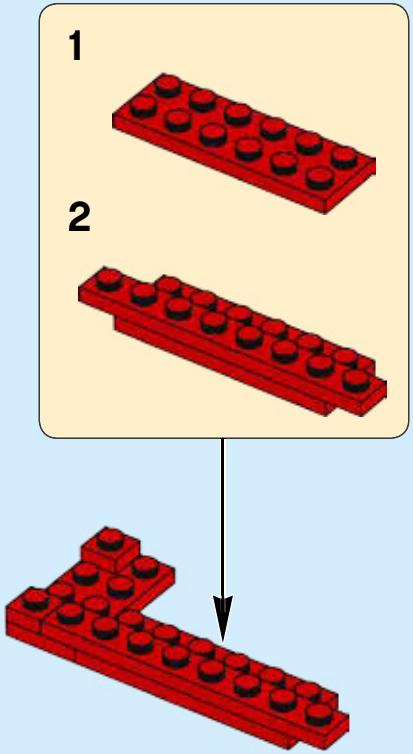

1x

195

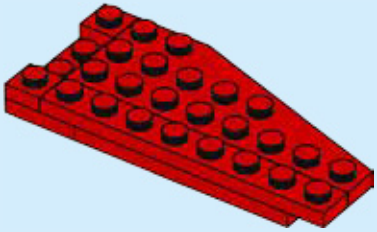

2x

196

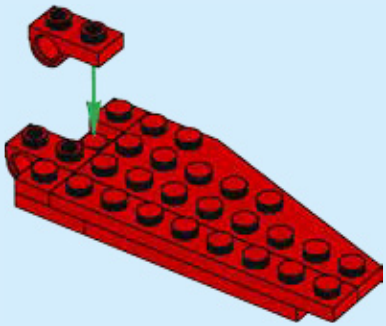

2x

197

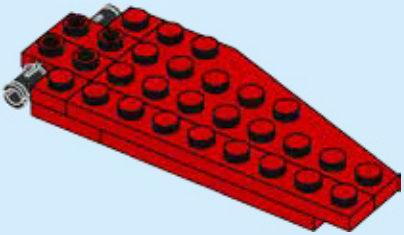

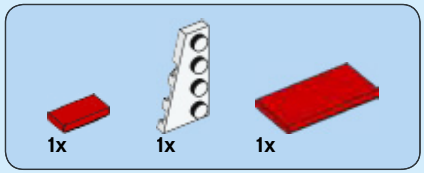

198

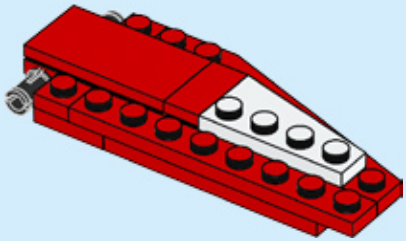

199

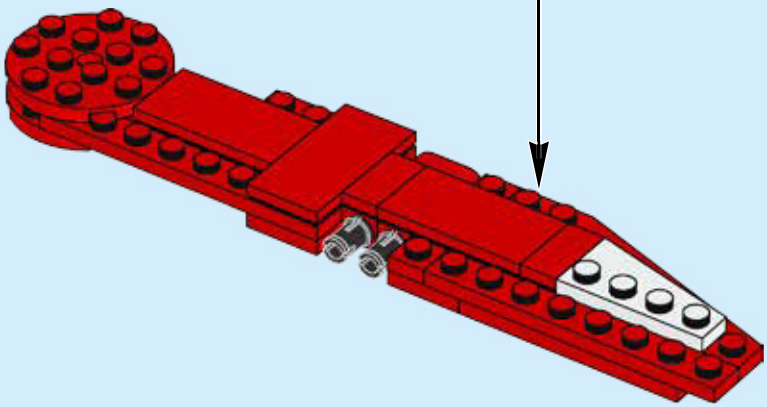

200

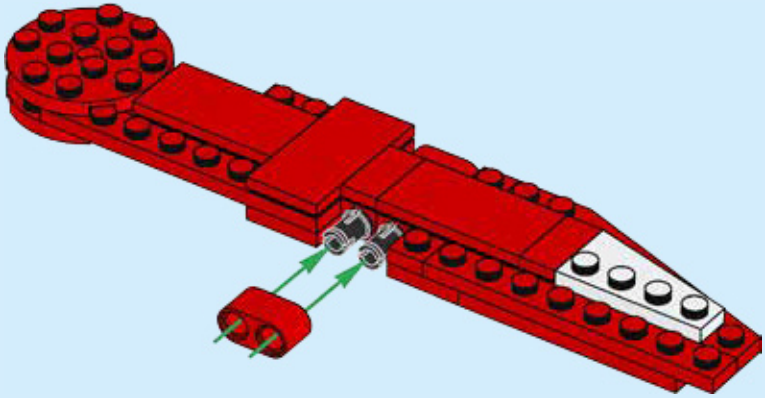

201

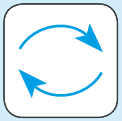

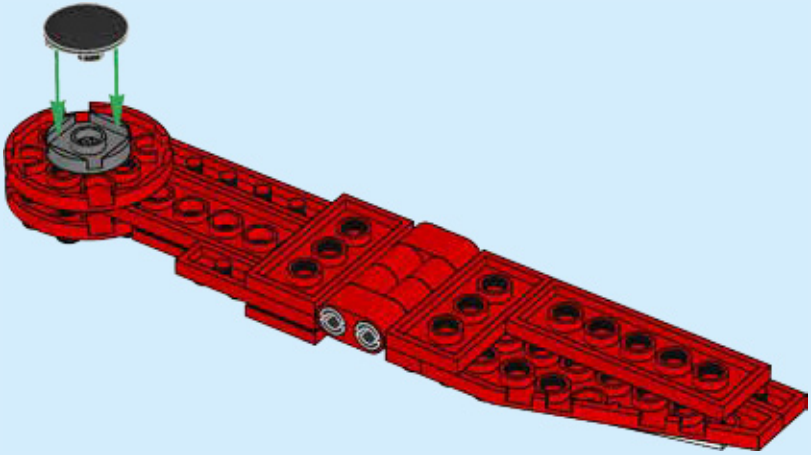

202

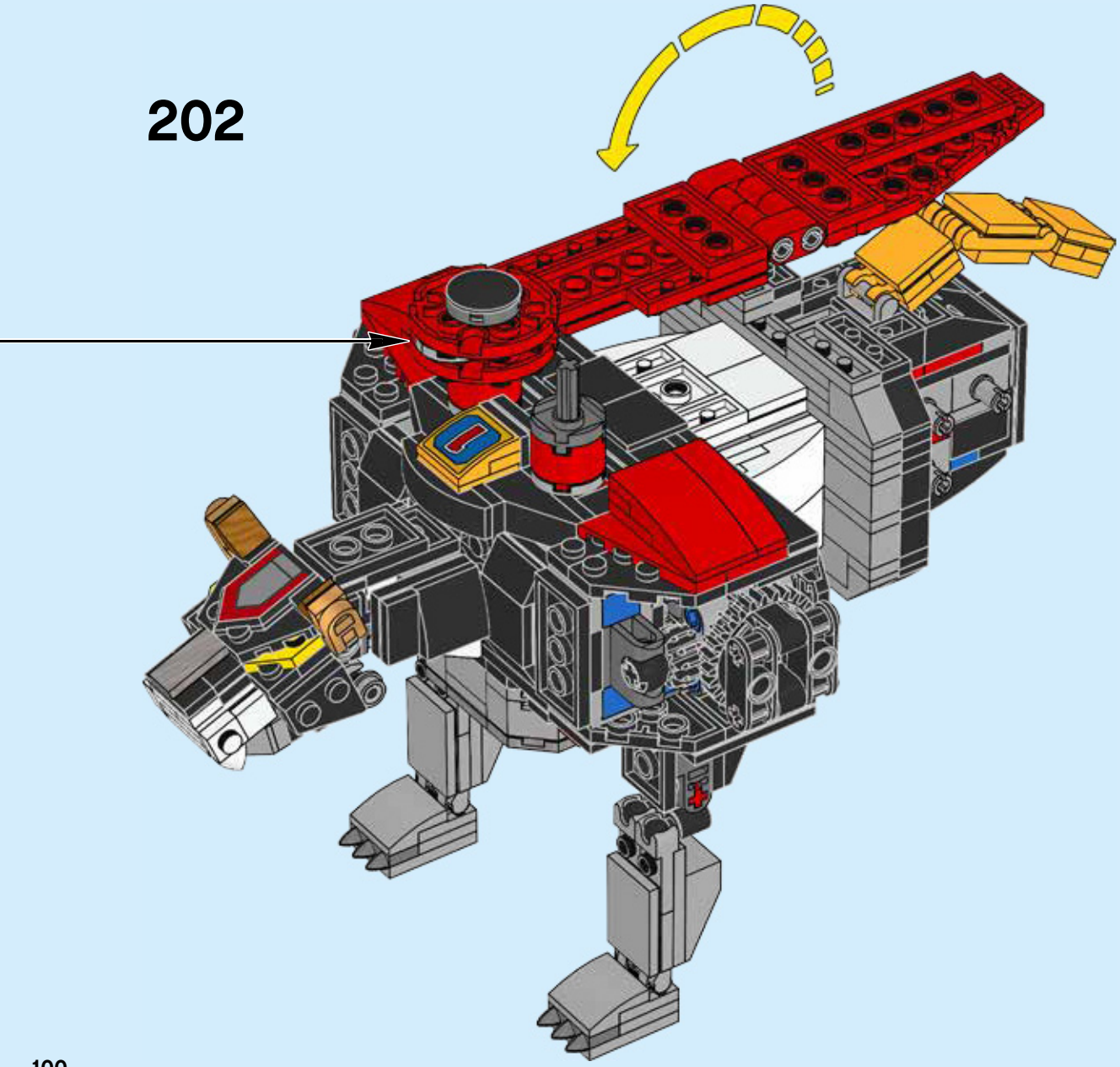

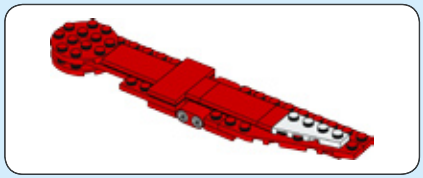

203

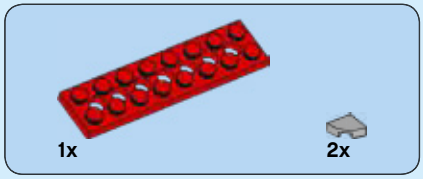

204

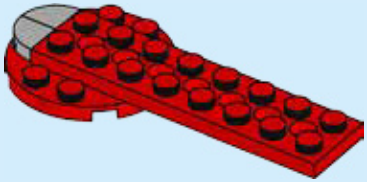

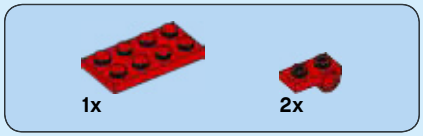

205

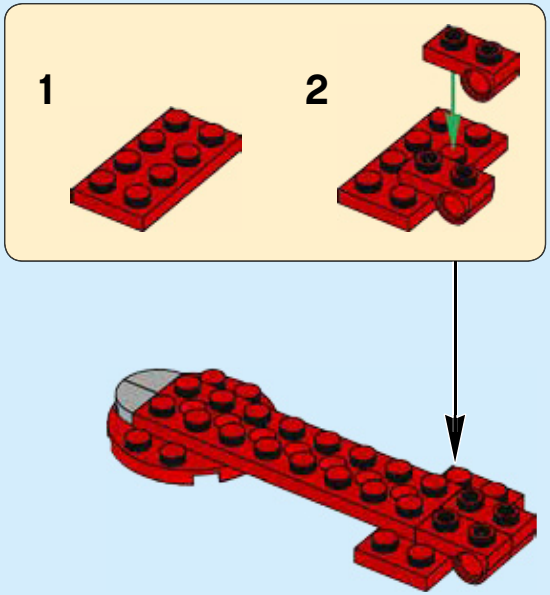

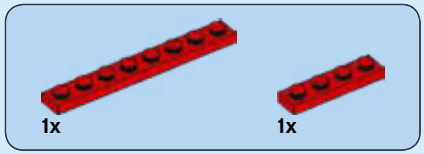

206

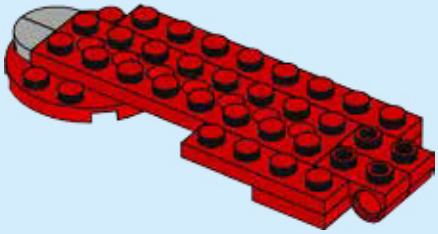

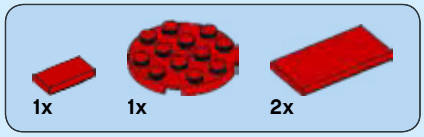

207

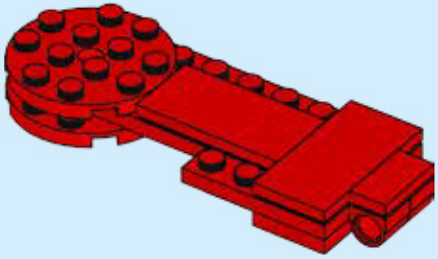

208

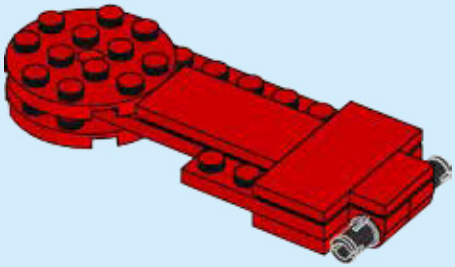

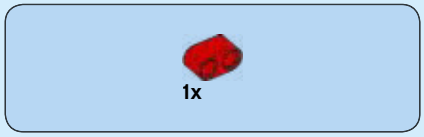

209

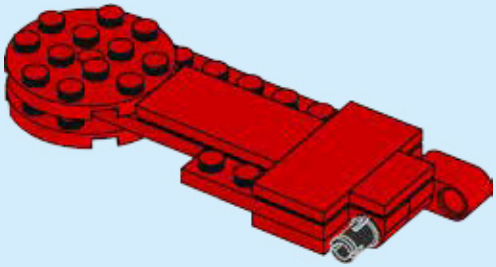

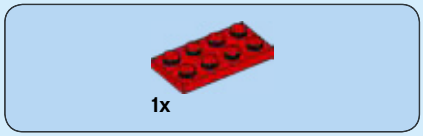

210

211

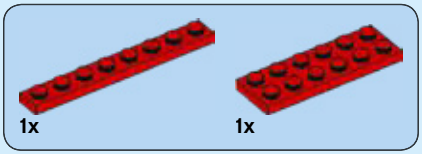

212

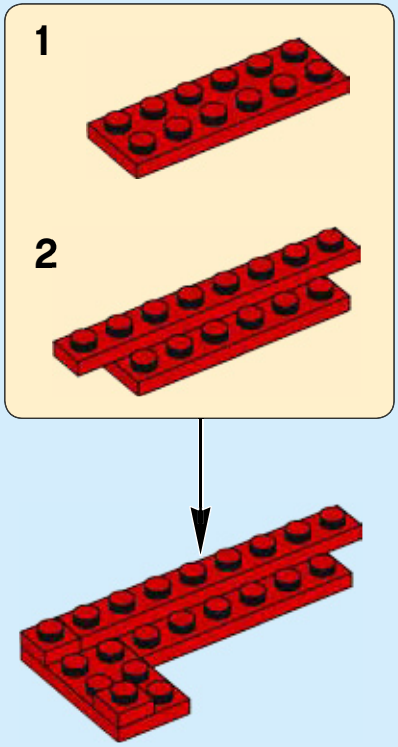

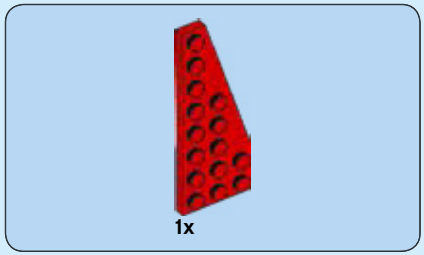

213

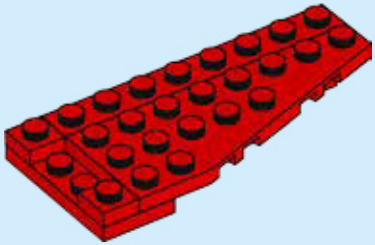

214

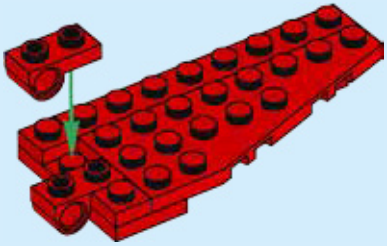

215

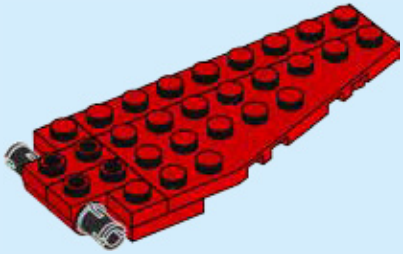

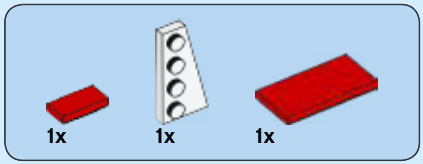

216

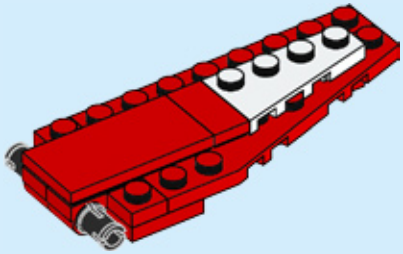

217

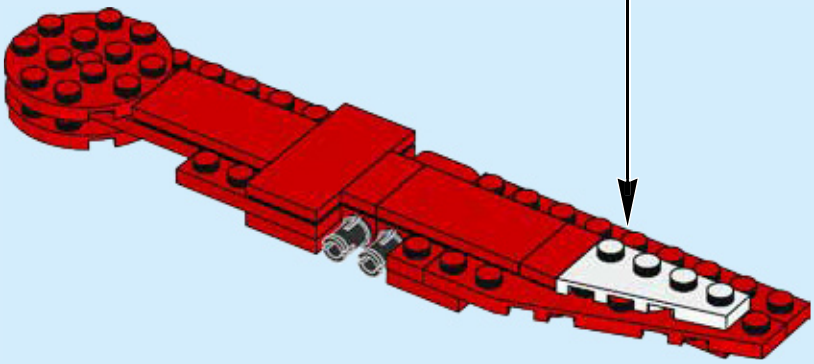

218

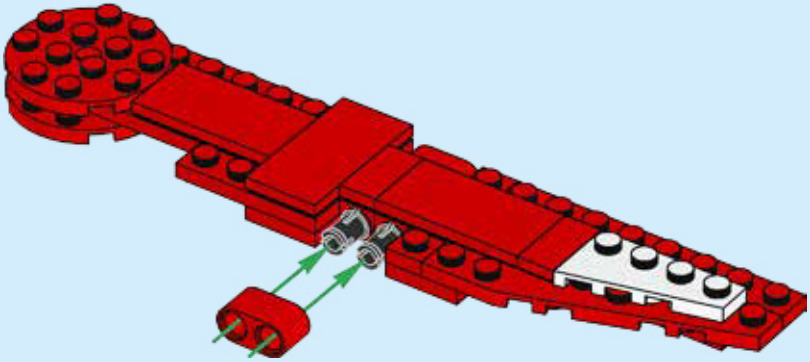

219

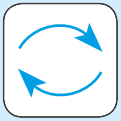

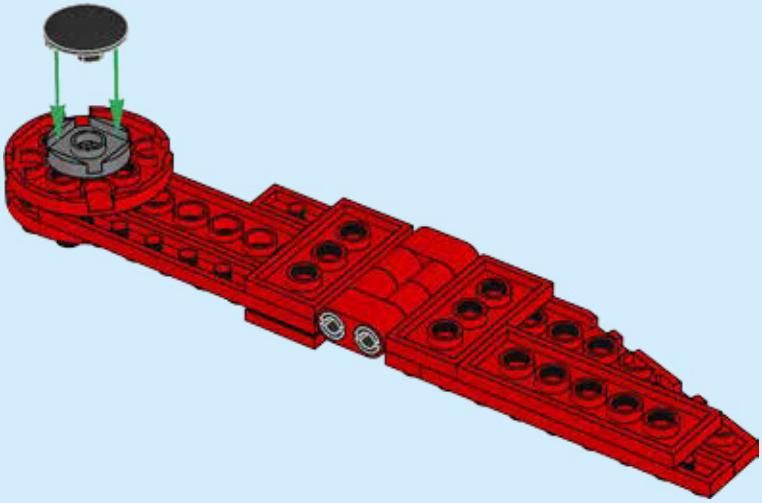

220

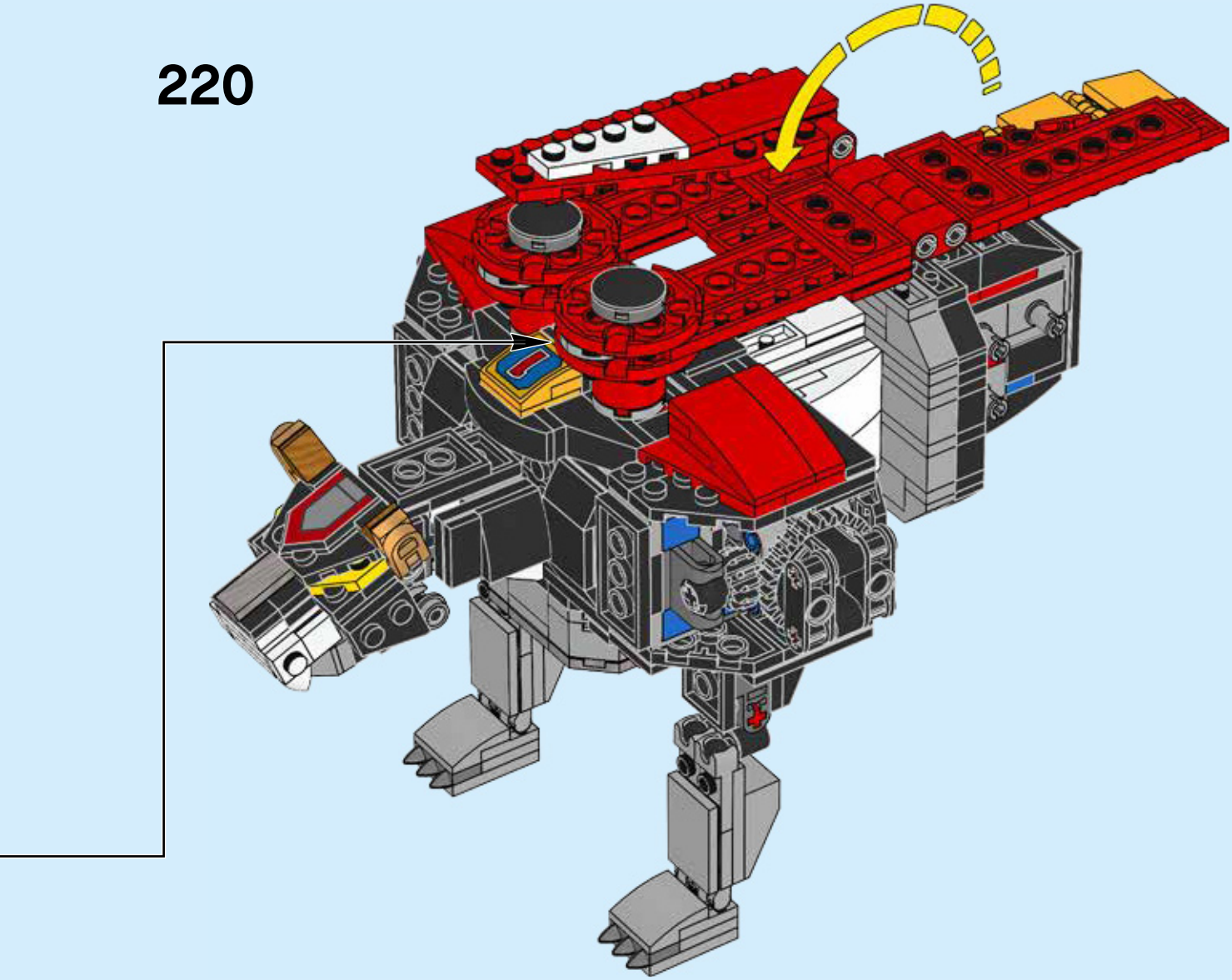

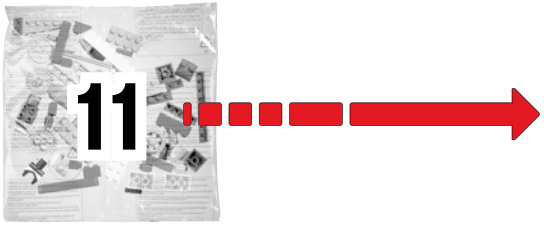

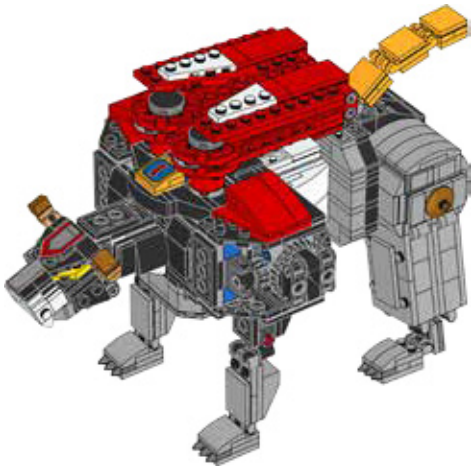

221

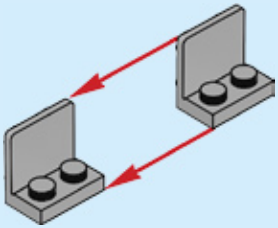

222

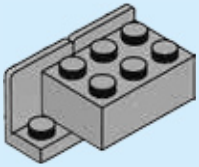

223

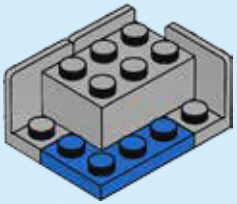

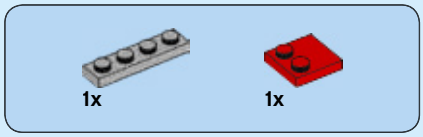

224

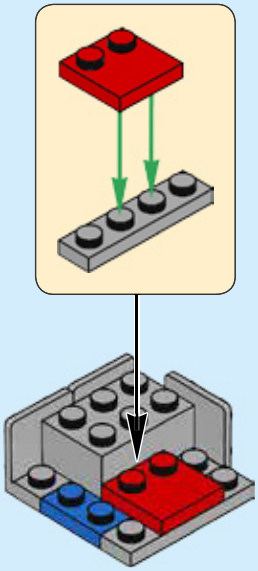

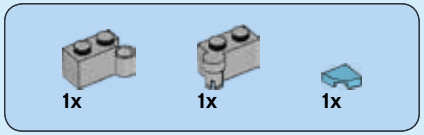

225

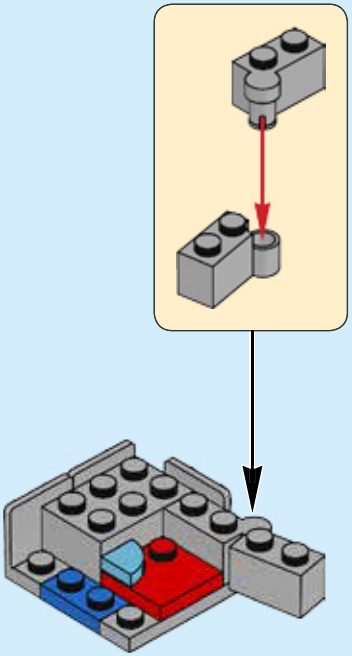

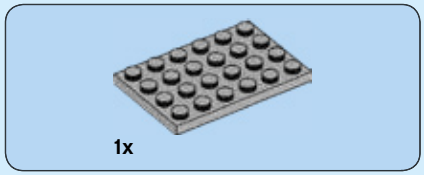

226

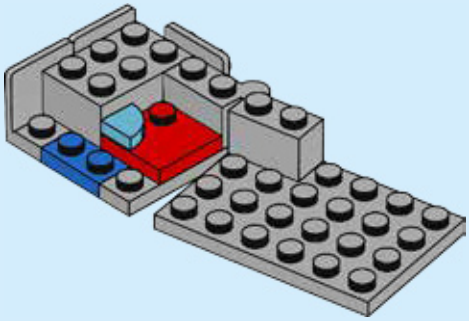

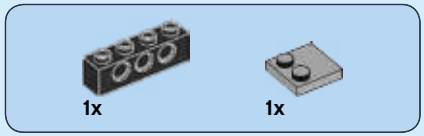

227

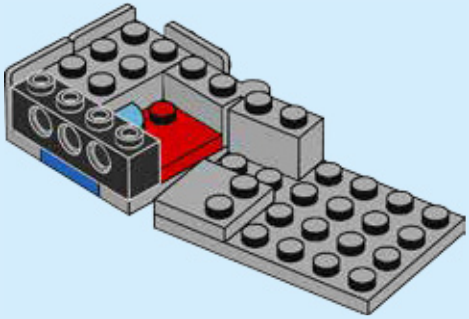

228

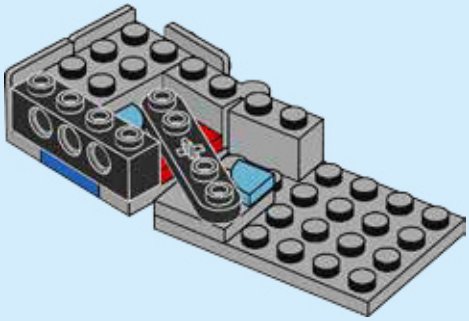

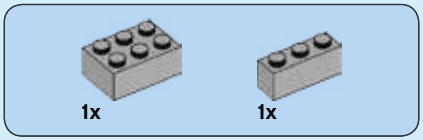

229

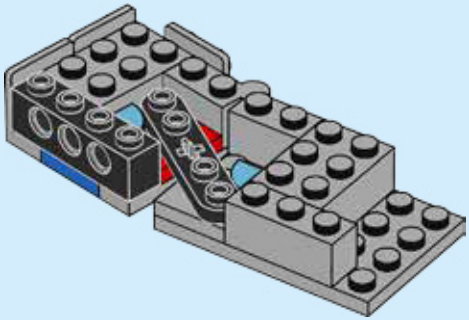

230

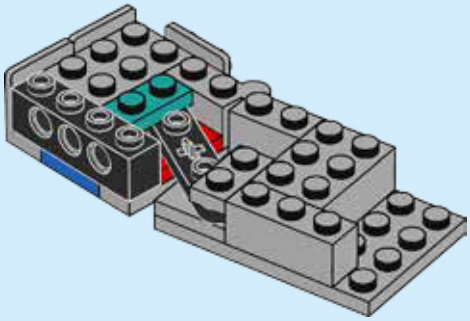

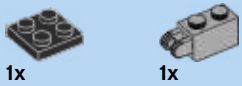

231

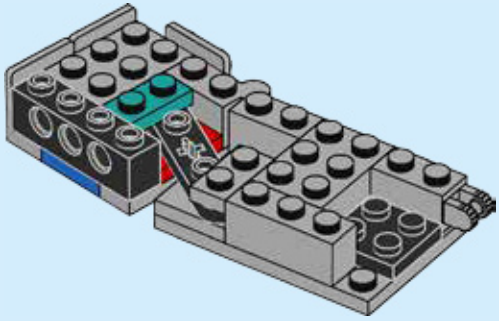

232

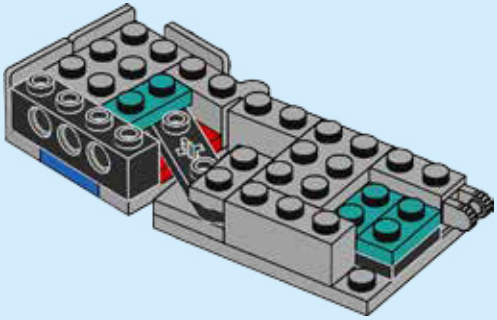

233

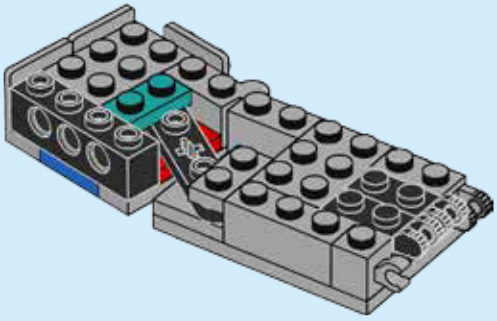

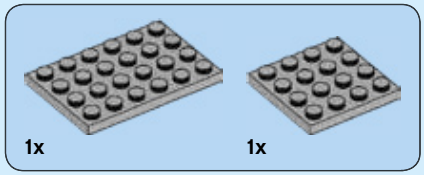

234

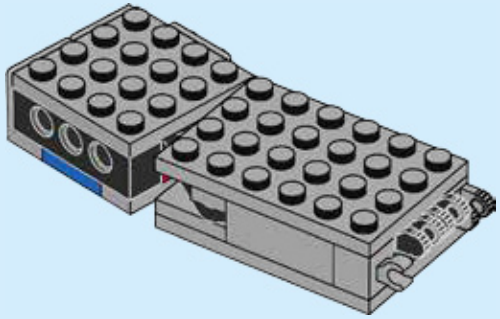

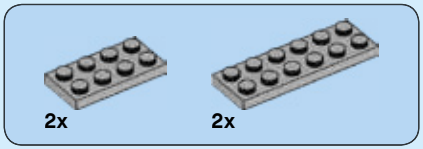

235

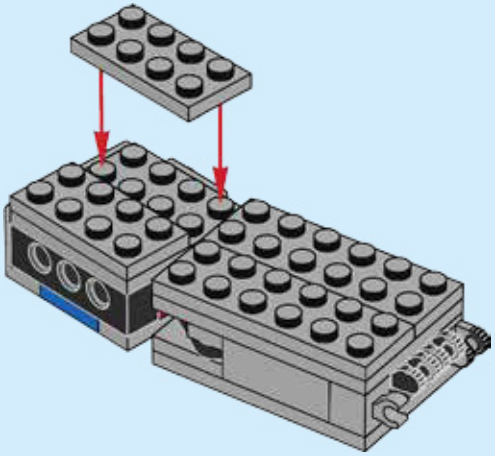

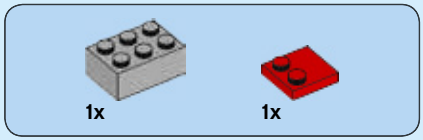

236

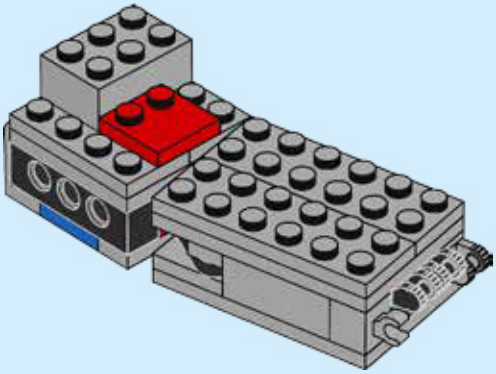

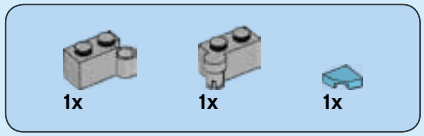

237

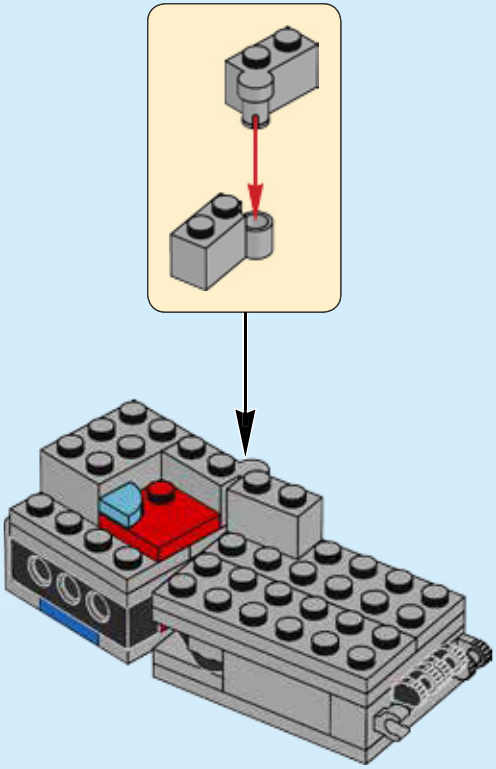

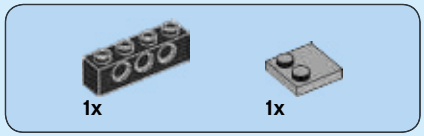

238

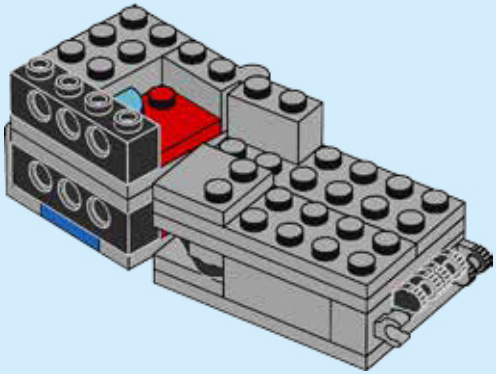

239

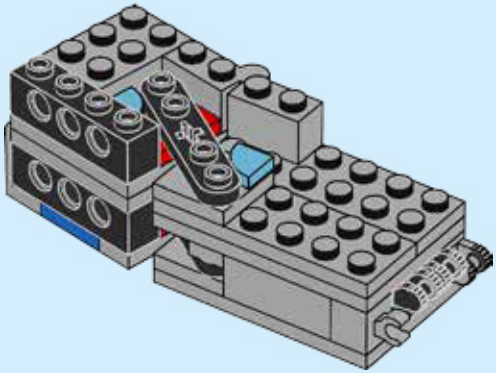

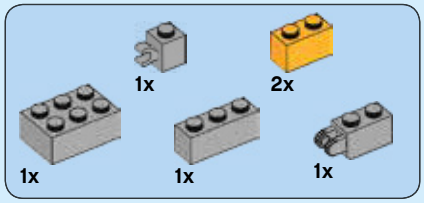

240

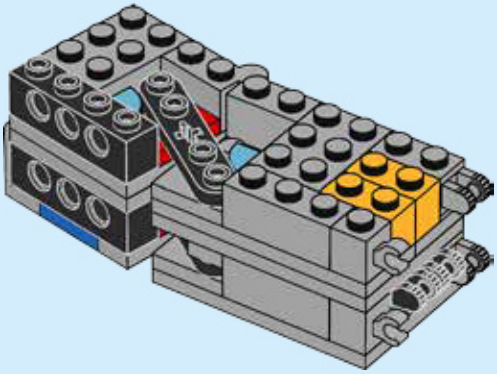

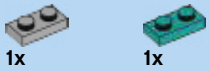

241

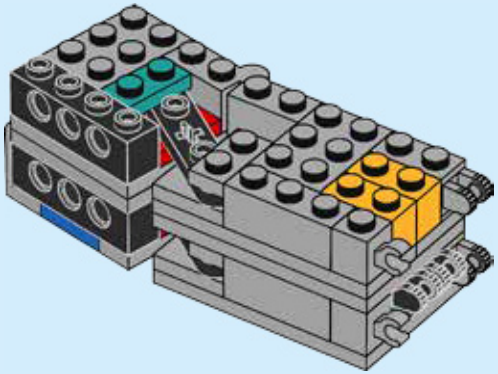

242

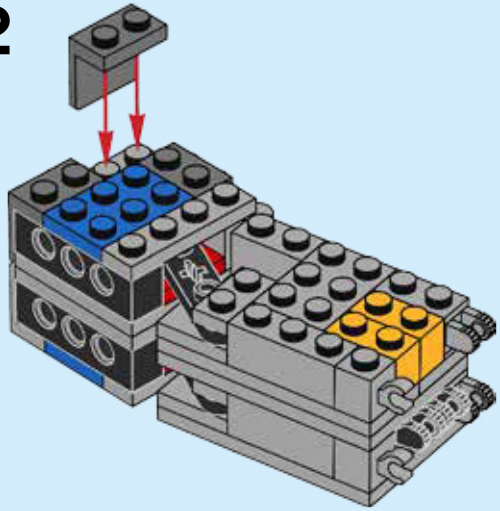

243

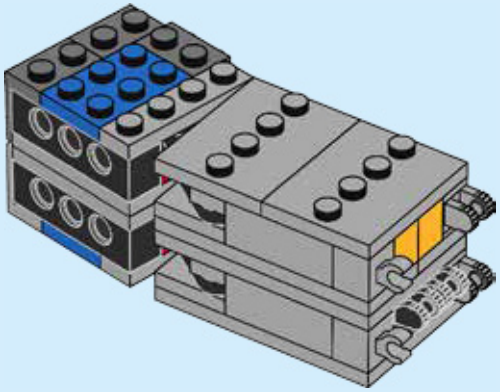

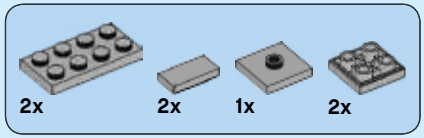

244

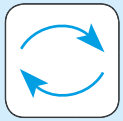

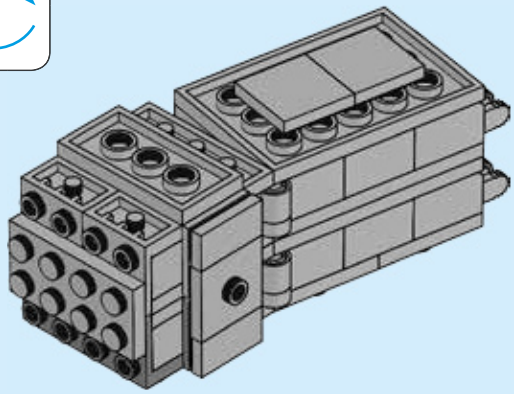

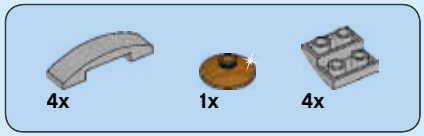

245

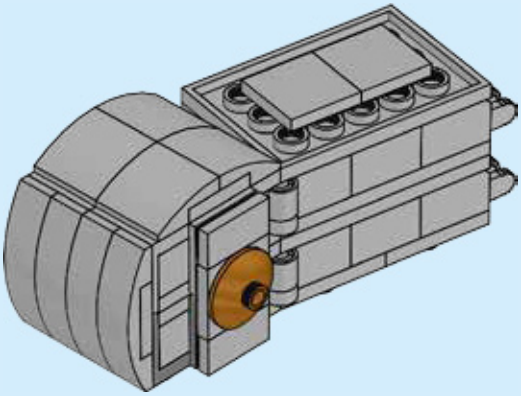

246

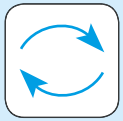

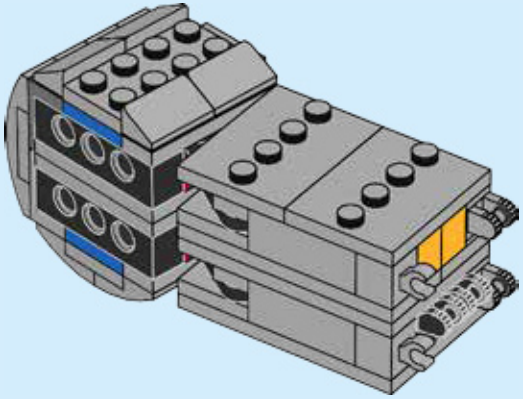

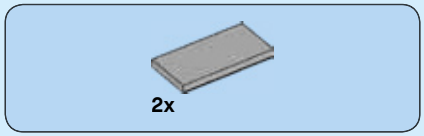

247

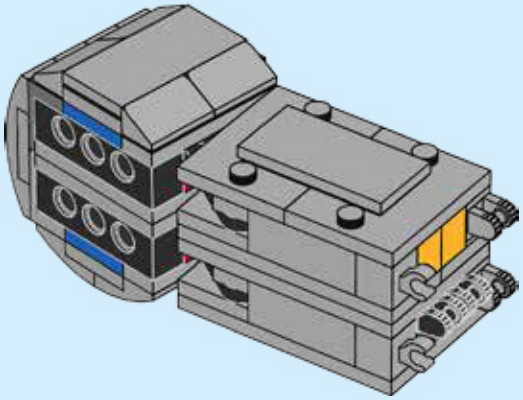

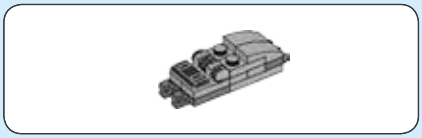

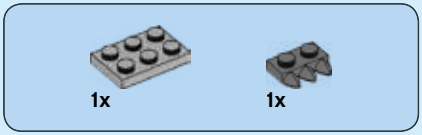

248

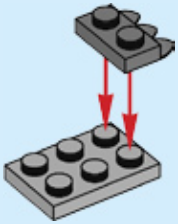

249

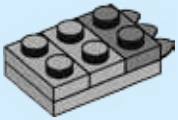

250

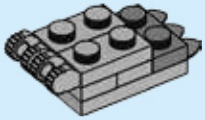

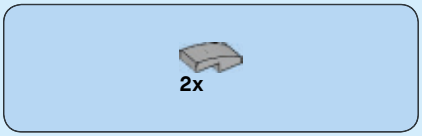

251

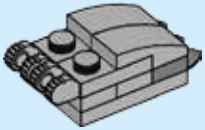

252

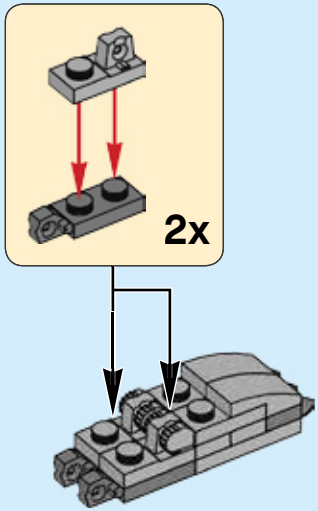

253

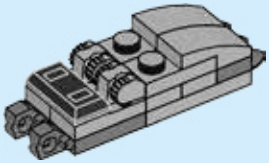

254

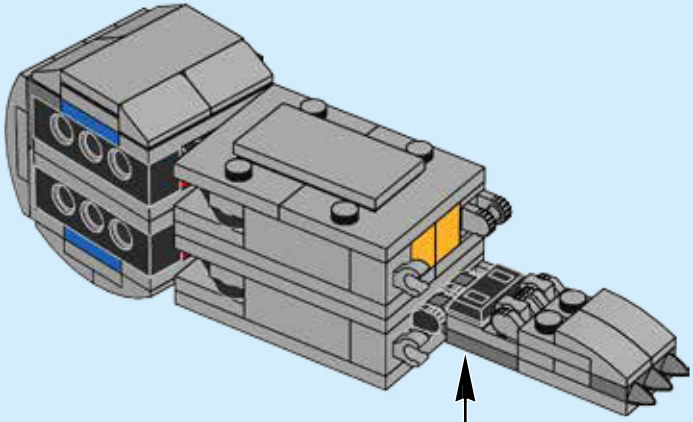

255

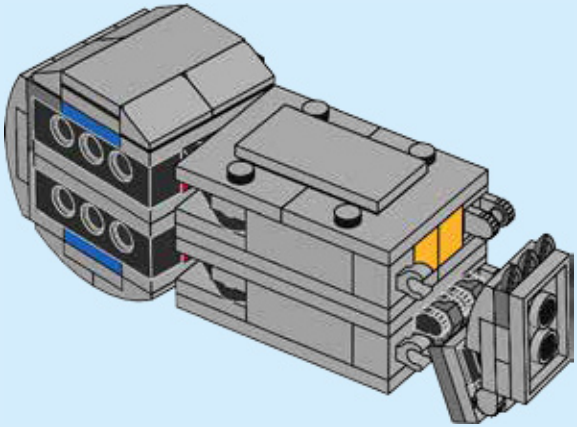

256

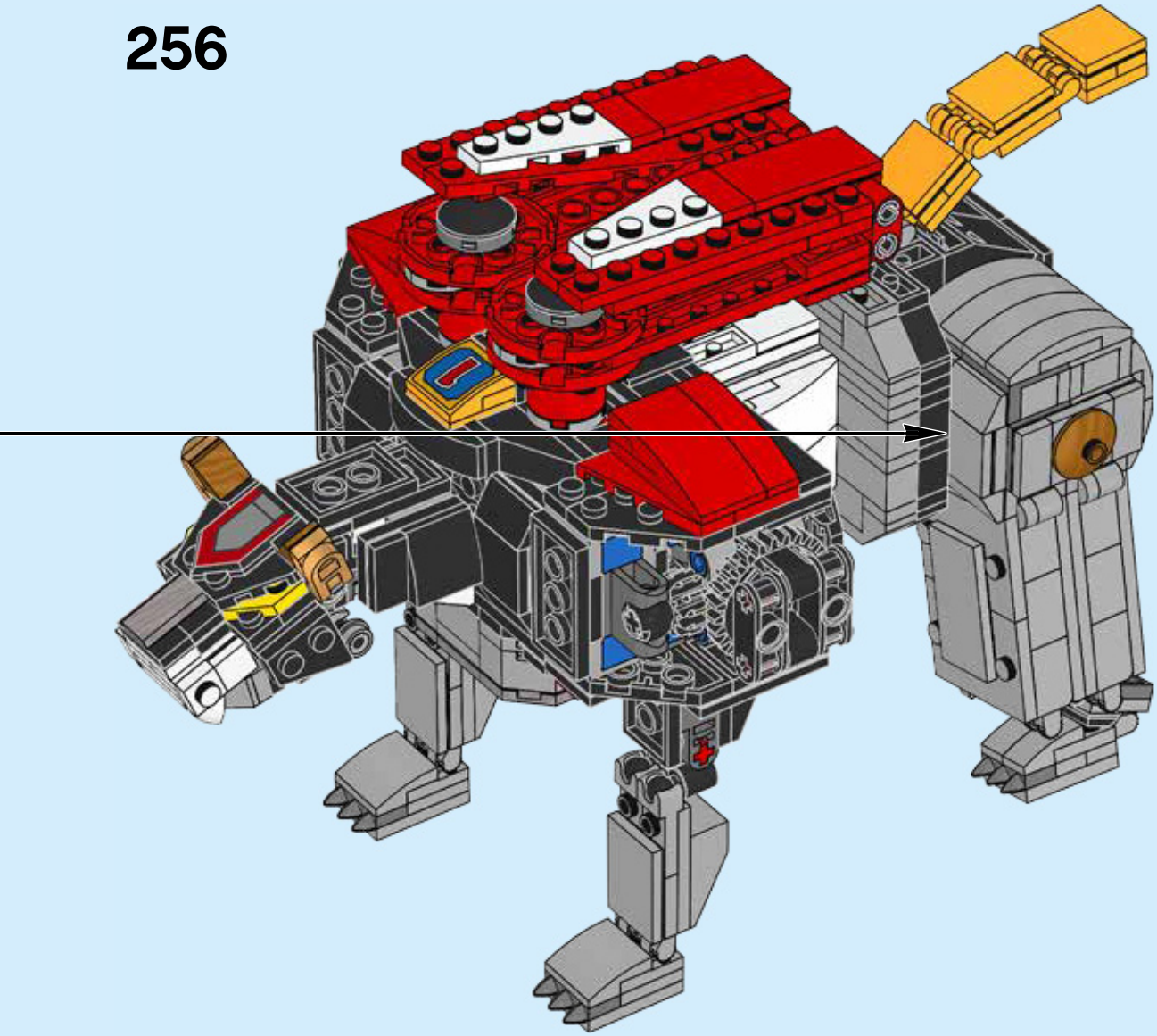

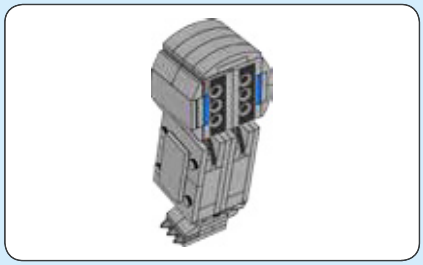

257

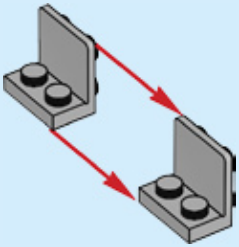

258

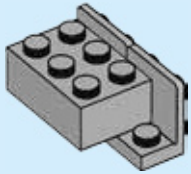

259

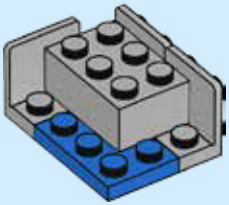

260

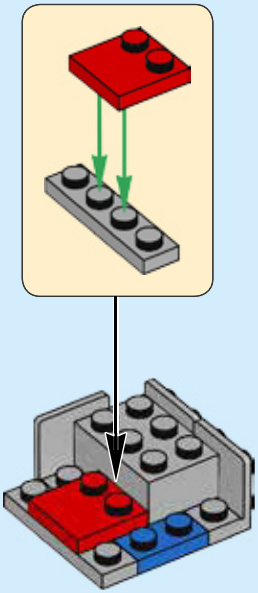

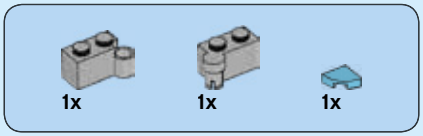

261

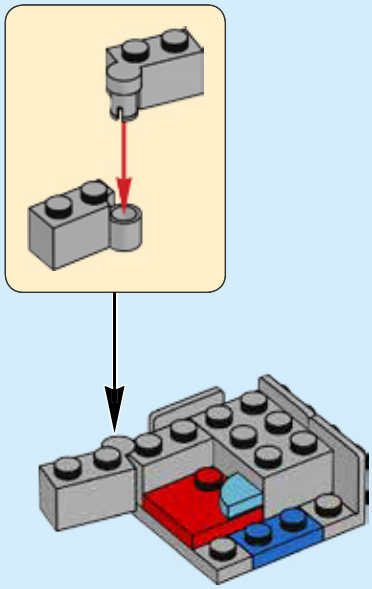

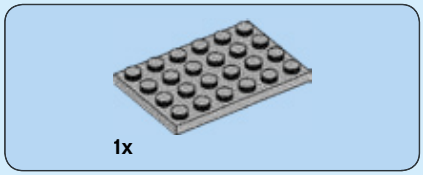

262

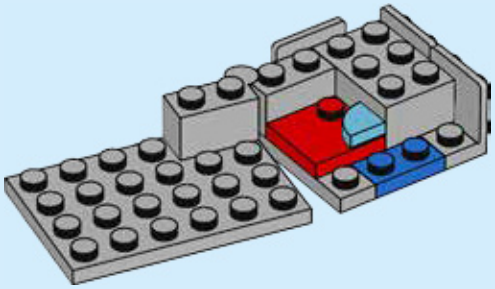

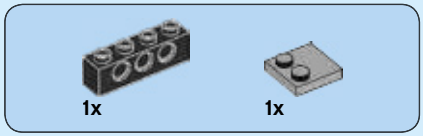

263

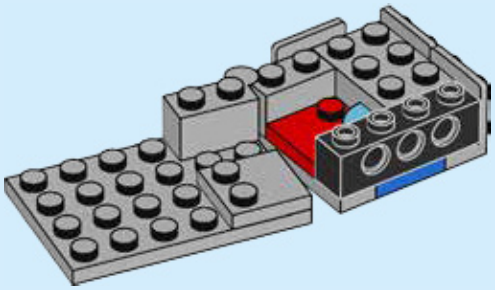

264

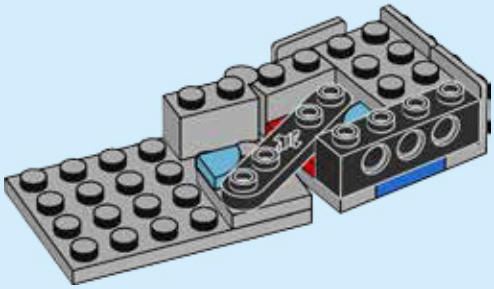

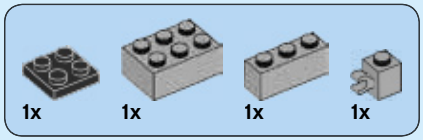

265

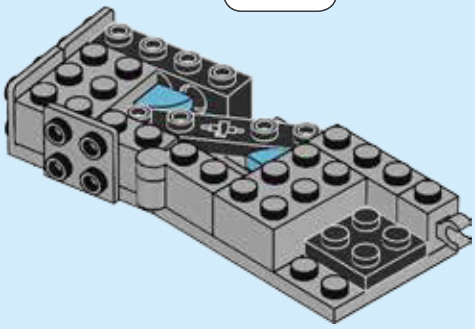

266

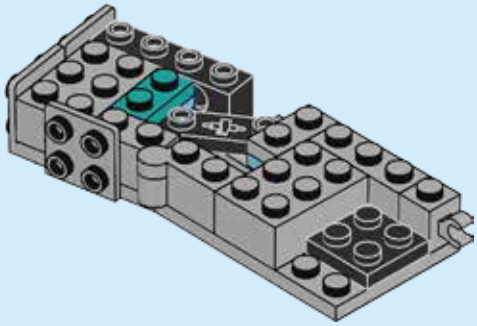

267

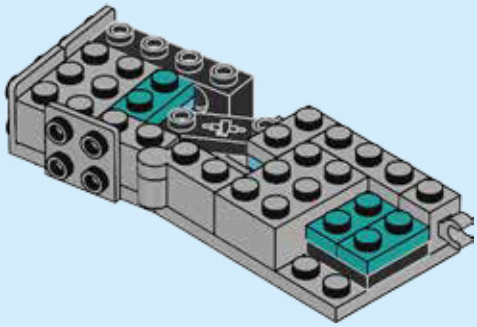

268

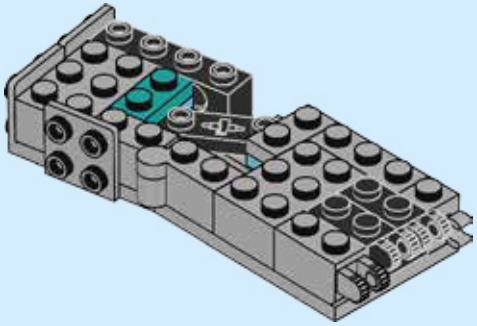

269

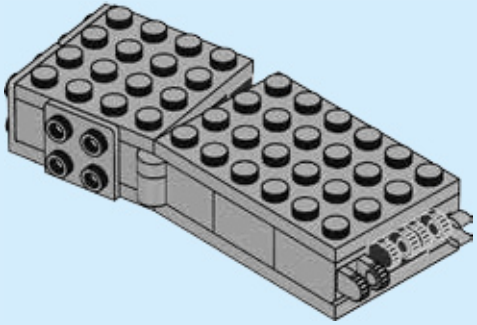

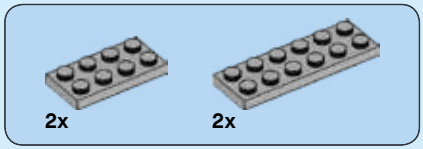

270

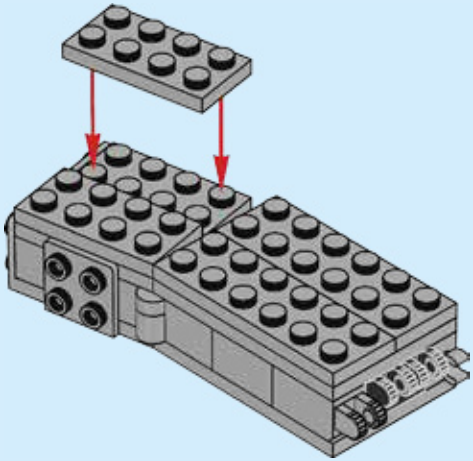

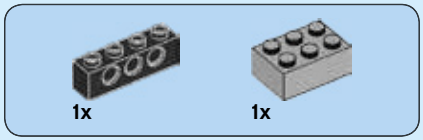

271

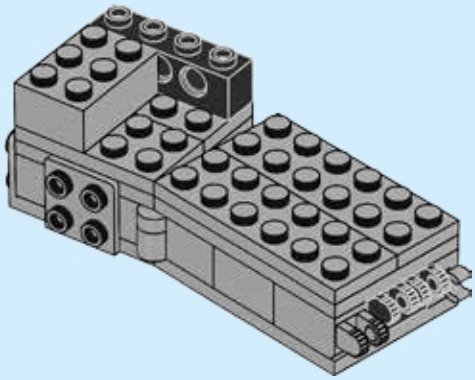

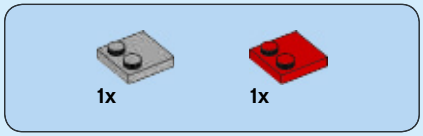

272

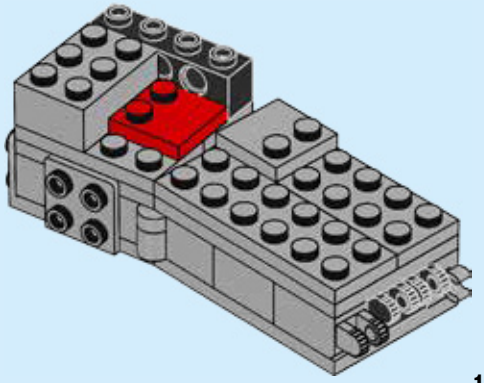

273

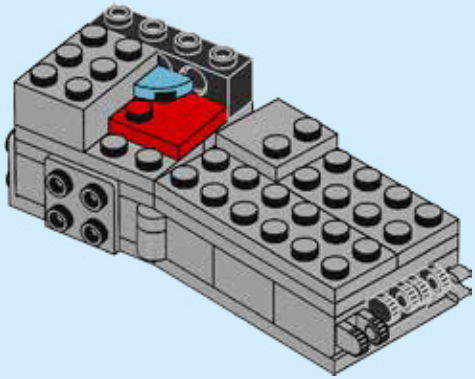

274

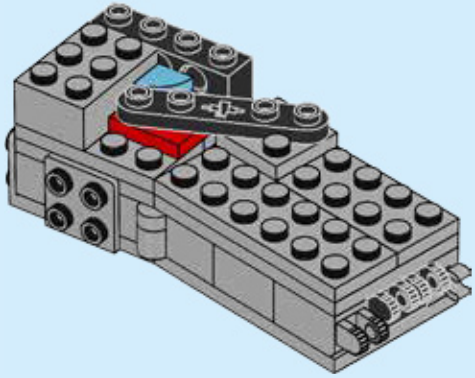

275

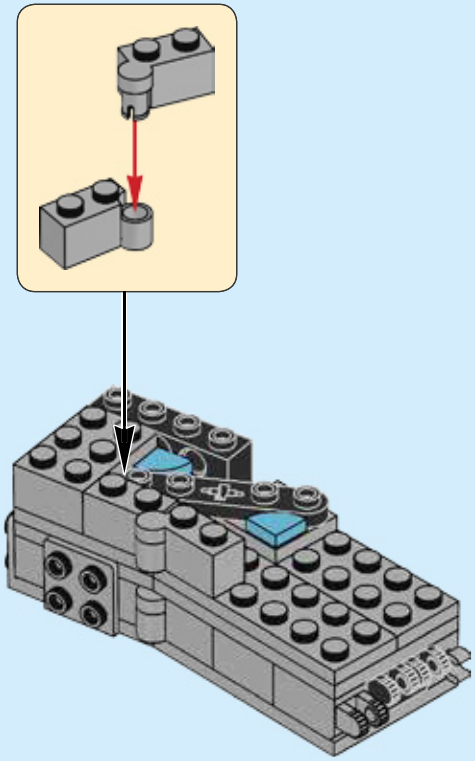

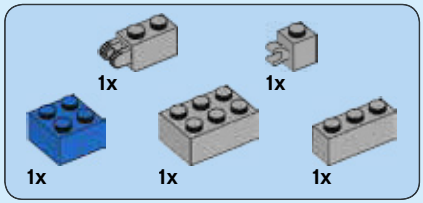

276

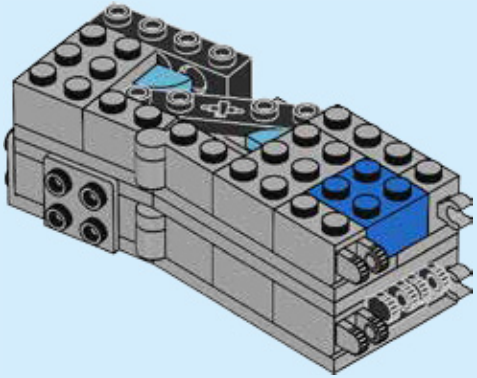

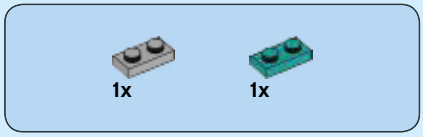

277

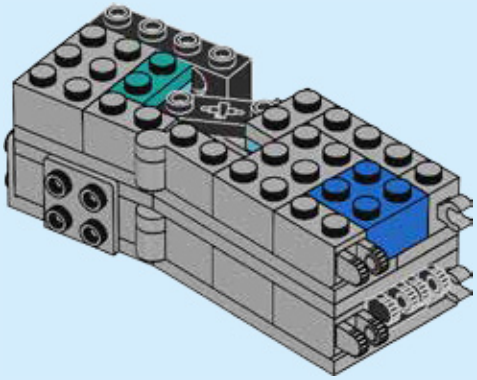

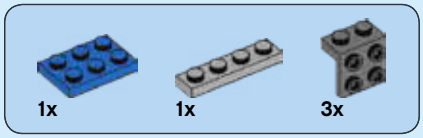

278

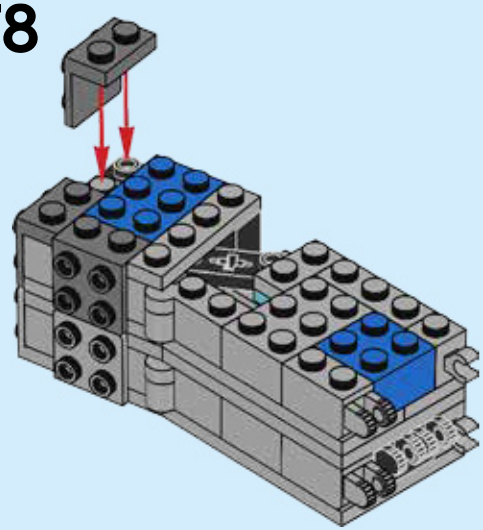

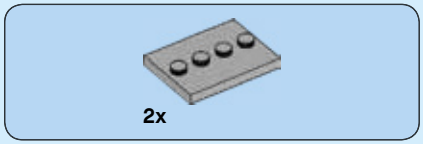

279

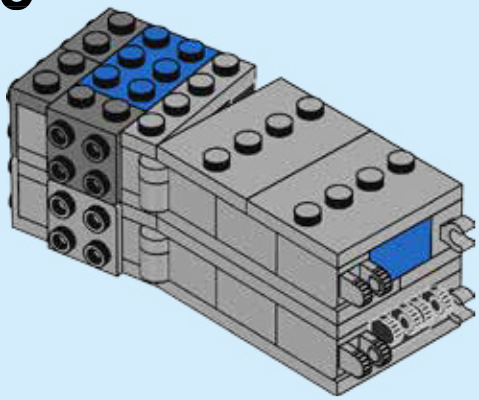

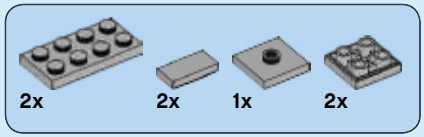

280

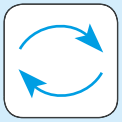

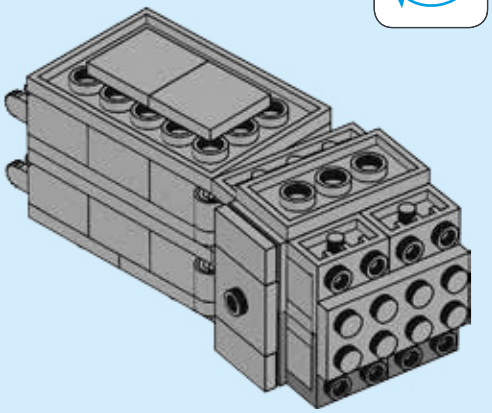

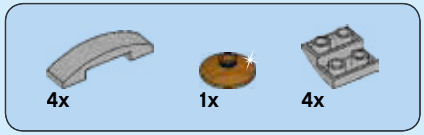

281

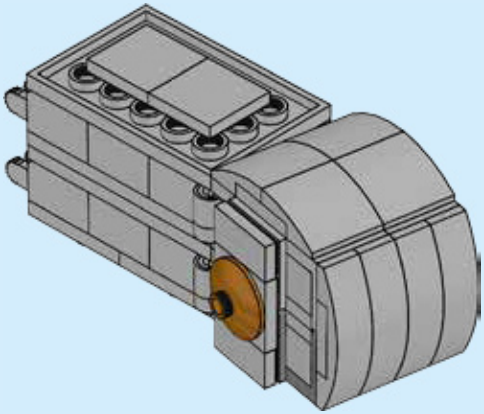

282

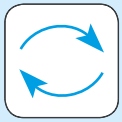

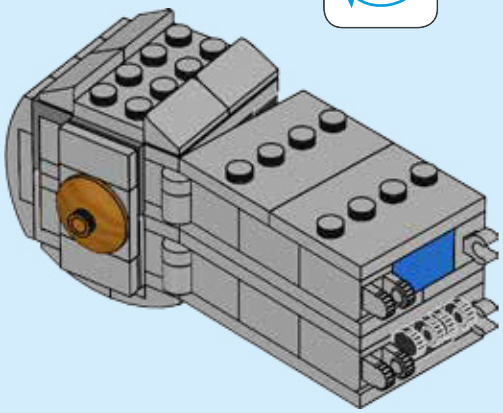

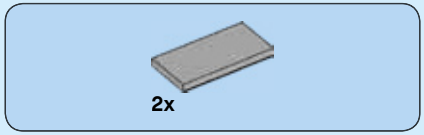

283

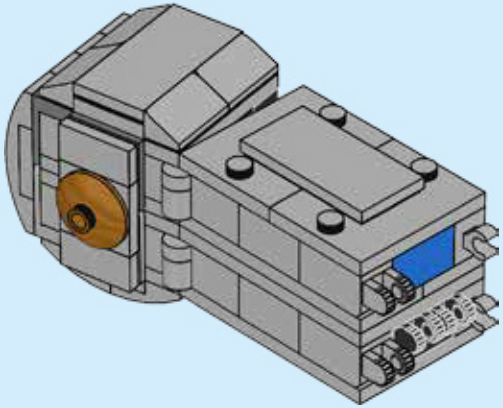

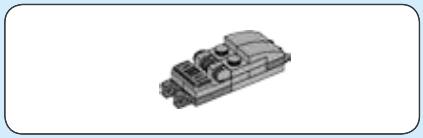

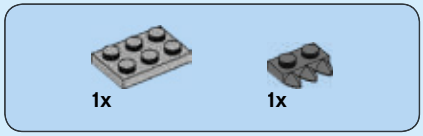

284

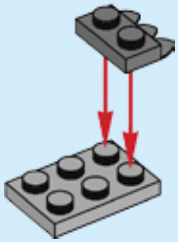

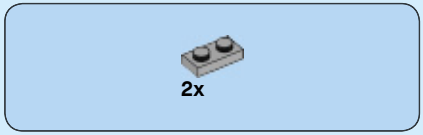

285

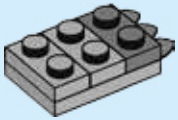

286

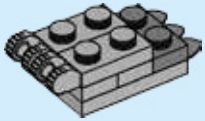

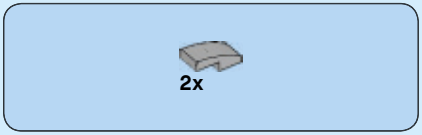

287

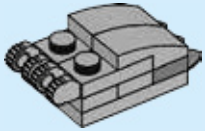

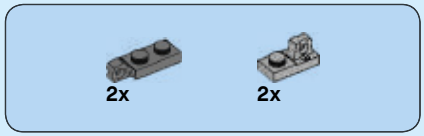

288

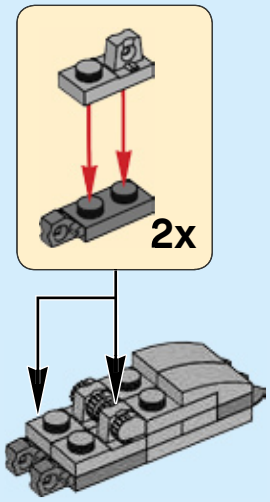

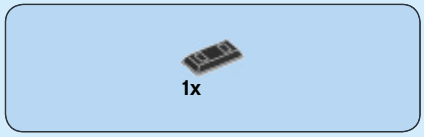

289

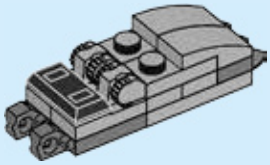

290

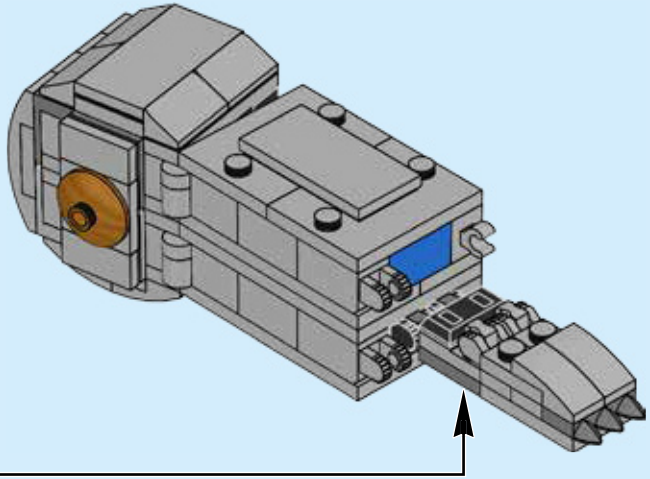

291

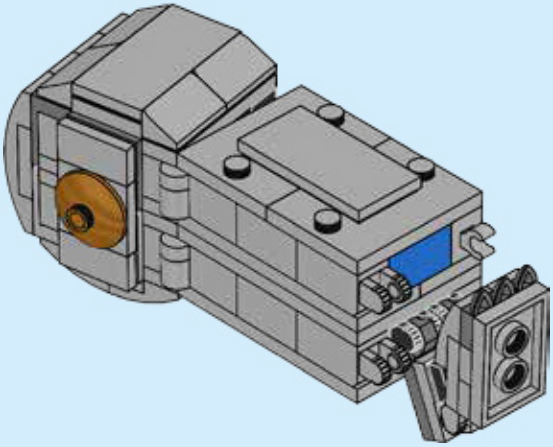

292

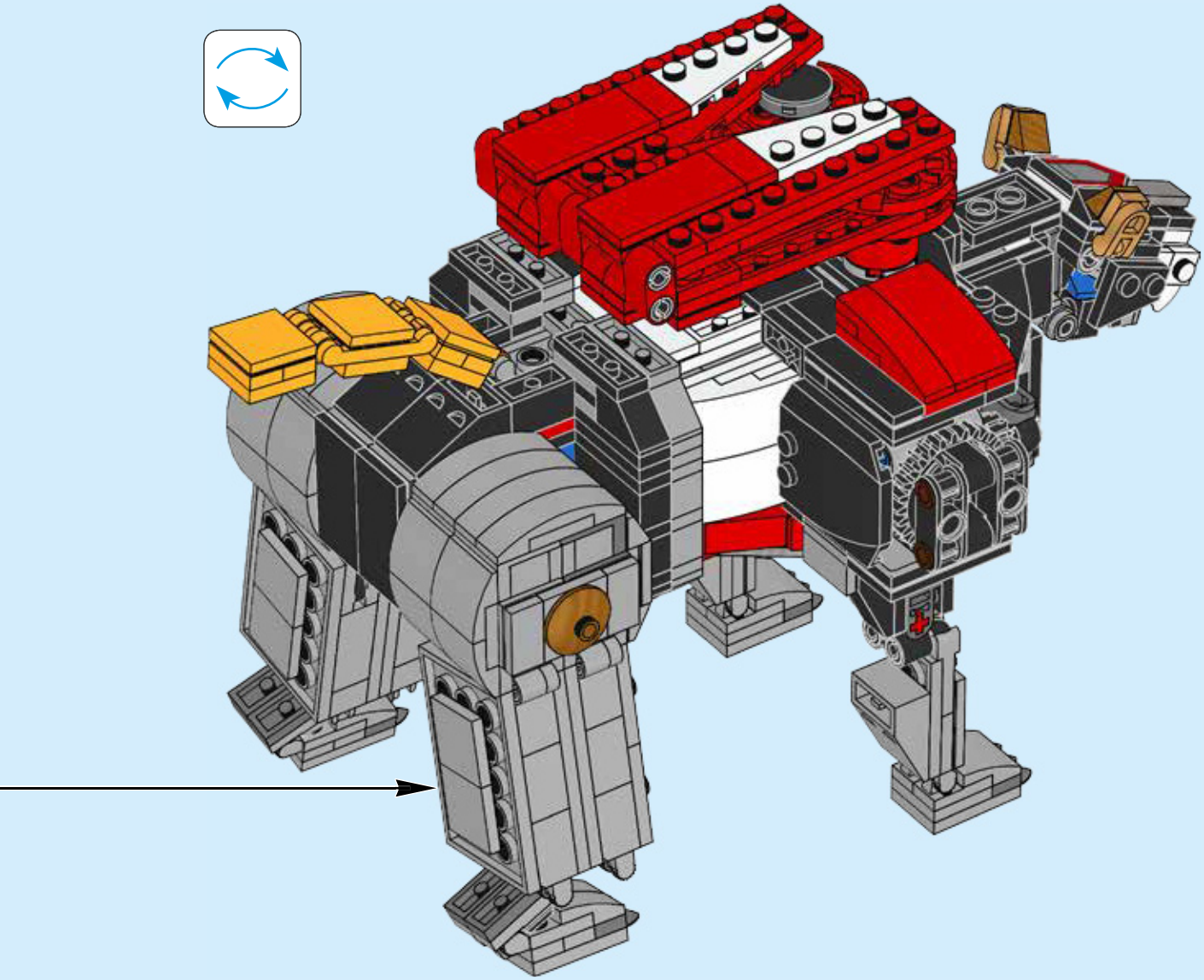

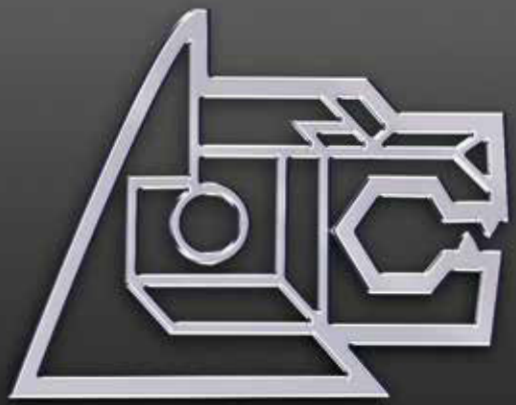

LEGO and the LEGO logo are trademarks of the/sont des marques de commerce du/
son marcas registradas de LEGO Group. ©2018 The LEGO Group. 6252246/6252247
TM & © World Events Productions, Ltd. Under license to Classic Media, LLC.